hattrick-pro

SB-500 SPIN BIKE

Cardio Serisi

Kullanım Kılavuzu

Türkçe

GENEL BİLGİLENDİRİLME

Ürünümüzü seçtiğiniz için teşekkür ederiz. Sağlık ve güvenliğiniz için cihazı doğru ve talimatlara uygun kullanınız. Kurulum ve/veya Kullanım öncesinde, aşağıdaki bilgileri dikkatle okuyunuz. Güvenli ve etkili kullanım ancak cihazın doğru kurulması, kullanılması ve bakımının doğru yapılması ile mümkündür.

ÖNEMLİ BİLGİ- UYARI

Kullanım ve/veya ürün muhafaza talimatlarına uymadığınız durumlarda olan ve/veya oluşabilecek yaralanma ve/veya diğer maddi, manevi tüm sağlık sorunları ve/veya diğer tüm zararlardan Spor Dünyası Dış Tic. A.Ş. sorumlu değildir.

1. Bu kullanma kılavuzunu saklayınız. Ürünü başka bir yere ya da birine verirken, kullanım kılavuzu ile birlikte veriniz.
2. Ürün modelinin yükseltilmesinden ötürü, aldığınız üründe biraz farklılık olabilir.
3. Teknik servis iletişim bilgilerine www.spordunyasi.com.tr/Teknik-Servisler adresinden ulaşabilirsiniz.
Bir sorun ya da sormak istediğiniz konularda 0850 495 52 12 nolu Müşteri Hizmetleri numaramızla irtibata geçebilirsiniz.
4. Cihazınızın garanti süresince fatura ve garanti belgenizi muhafaza ediniz.
5. Teknik servis çağırdığınızda veya teknik servise kayıt bırakacağınızda fatura ve garanti belgesini hazırlamanız, ibraz etmeniz ve bilgilerinizi belirtmeniz gerekmektedir.
6. Ürünü teslim alındığınızdan itibaren 14 gün içerisinde oluşabilecek yasal iade durumları için ambalajını muhafaza ediniz.
7. Bakanlıkça tespit edilen kullanım ömrü 10 yıldır.
8. Cihaz elektrik gücü ile çalışıyor ise, elektrik topraklama tesisatınızı yetkili elektrik teknisyenine kontrol ettriniz.Topraklama elektrik çarpmalarını en aza indirgeyen yoldur.Cihaz toprak hatlı bir kablo ve toprak hatlı bir priz ile çalıştırılabilir. Bulunduğunuz yerdeki elektrik şartnamesinde belirtilen kodlara göre yapılmış topraklama sistemine sahip olmalıdır. Cihaz, ancak standart elektrik tesisatı kurallarına uygun yerlerde kullanılabilir.Düşük akım, voltaj cihaza zarar verir. Cihaz garanti kapsamından çıkar. Cihazı düzgün topraklanmış standartlara uygun bir çıkışa bağlayınız. Cihazın fişini değiştirmeyiniz. Şayet priz uygun değilse yetkili bir elektrikçi ya da servisçi tarafından montajı yapılmış priz kullanınız. Ürünle adapatör kullanmayınız.
9. Cihazın fişi, elektrik kablosu zarar görmüş, ıslanmış, hasarlı ve/veya cihaza su dökülmüş, cihazın çalışmasında ve güvenliğin sağlanmasında hayati önem arz eden parçaları zarar görmüş, düzgün çalışmıyor ise cihazı yetkili teknik servis ve/veya satış ve dağıtımını yapan Firma ile irtibata geçerek gönderimini sağlayınız.
10. Kullanım ömrünü dolduran cihazları kullanmayınız.
11. Tedavi amaçlı kullanıma uygun değildir
12. Bu ürün dış mekânlarda kullanıma uygun değildir.
13. Bu makinenin, kullanım amaçları dışında herhangi bir şekilde kullanılması kesin olarak yasaklanmıştır. Ayrıca cihaza kesinlikle eklentiler yapmayınız.
Makina çalışırken hareketli kısımlar statik elektrik oluşturabilecekleri için parlayıcı,patlayıcı ve yanıcı maddelerden uzak tutunuz.
14. Yanlış ve aşırı egzersizin sağlığınıza zarar verme olasılığı bulunmaktadır, lütfen, doğru egzersiz açısı ve vücut yükünüz konusunda profesyonele danışınız.

SAKLAMA- MUHAFAZA-DEPOLAMA

1. Cihazınızı ıslak ve nemli (banyo, sauna, balkon, teras v.b) yerlerde kullanmayınız ve muhafaza etmeyiniz.Rutubetli ya da çok günes alan yerlerde bulundurmayınız. Bırakmayınız.

2. Cihazınızda kablo var ise, kabloyu sıcak yüzey ve yerlerden, yanıcı, parlayıcı, yakıcı nesne ve maddelerden uzak tutunuz. Özellikle yangın tehlikesine karşı dikkat ediniz.

3. Cihaz katlanabilir özelliğe sahip ise, cihazın tüm fonksiyonları kapalı hale getirildikten sonra katlama yapılmalıdır.

4. Cihazı temiz ve kuru bir ortamda muhafaza ediniz.Yetişkinlerin, çocukların, engellilerin, yaşlıların ve hayvanların zarar görmemesi için emniyetli yerlerde saklayınız.

TAŞIMA

1. Cihazı hareket ettirirken ve/veya kullanırken dikkatli olmanız gerekir. Kendinize zarar verebilirsiniz. Kendinizi zorlayacak, kapasitenizin üzerinde hareket ve ağırlıklardan kaçınınız. Cihazın mümkünse ambalajını muhafaza ediniz. Gerekiyor ise cihazı birden fazla kişi taşımalıdır. Taşıma esnasında çarpma, düşme gibi cihaza zarar verebilecek durumlara karşı önlem alarak cihazınızı taşıyınız.Cihaza zarar verecek durumların oluşması halinde cihazınızı mutlaka kullanmadan önce yetkili teknik servis tarafından komple kontrol edilmesini sağlayınız.

2- Ürünü güç kablosu ile taşımayınız. Ya da kabloyu kol gibi kullanmayınız.

BAKIM- TEMİZLEME

1. Cihazınızın düzenli yağlama yapılmasına özen gösteriniz. Cihazınız için ALTIS, HATTRICK, marka yağları tercih ediniz. Her yağ kalitesi aynı olmadığından cihazınıza zarar verebilir.

2. Her türlü ayarlanabilir bölüm, özellikle kullanıcının egzersiz hareketlerini doğrudan etkileyebilecek olan bölümler, bakım sırasında güçlendirilmeli, düzenli olarak cihazın bakımının yetkili servisi tarafından yapılması gereklidir.

3. Yılda en az bir defa cihazın motor bölümü açılıp, toz ve pumukçuklar yetkili servis tarafından temizlenmelidir.

4. Cihazı bir den fazla kişi kullanıyor ise önermiyoruz. Isıyı azaltmak için cihazın dinlendirilmesi, yazları sabah ve akşam saatlerinde kullanılması, kış aylarında soba ve/veya kalorifer peteklerinden uzak tutulması gereklidir.

5. Her kullanımdan sonra cihazı temiz kuru bir bezle siliniz. Özellikle bant temizliği önemlidir. Haftada bir kez cihazı su ile nemlendirilmiş yumuşak bir bez ile siliniz.

6. Ekran panellerinin ıslanmamasına ve nem almamasına dikkat ediniz.

DİKKAT = Elektrik çarpma riskini azaltmak için; cihazı temizlerken ve/veya kullandıktan sonra cihazın fişini çıkışından olmak üzere çekiniz.

KULLANIM ŞARTLARI VE KULLANIM TALİMATLARI

1. Genel ya da herhangi bir sağlık probleminiz var ise, enerji artırıcı ve/veya takviye ilaçları kullanıyorsanız, cihazı kullanmadan önce doktorunuza başvurunuz Herhangi bir egzersiz programına başlamadan önce tıbbi ve fiziksel açıdan uygun olup olmadığınızı belirlemek ve sağlığınızı tehlikeye sokmamak için doktorunuza başvurunuz. Kalp hızınız, tansiyonunuz ve kolesterol düzeyinizi etkileyen bir ilaç ya da içecek kullanıyorsanız, doktor tavsiyesi mutlaka almalısınız.

2. Özellikle 35 yaş üzerindeyseniz, kalp, solunum, eklem.. vb. spor yapmaya engel rahatsızlıklarınız var ise ve/veya hamile iseniz çalışmaya başlamadan önce doktorunuza veya tıbbi danışmanınıza başvurunuz.

3. Vücudunuzun sinyallerine kulak veriniz. Yanlış egzersiz sağlığınıza zarar verir. Aşağıdaki semptomlardan herhangi biri sizde görülüyorsa, egzersizi hemen kesiniz: ağrı, göğsünüzde bir ağırlık, aşırı nefes darlığı, bayılma hissi, baş dönmesi, mide bulantısı.göz kararması..vs bu ve bu gibi diğer durumlardan herhangi birini hissetmeniz durumunda, doktorunuza danışın.

4. Cihazın emniyet anahtarının yuva içerisinde olduğundan emin olunuz. Aksi halde cihaz çalıştırılamaz.

5. Cihazı oksijenin az olduğu ve/veya kimyasal madde, sprey sıkılmış yerlerde kullanmayınız. Cihazı bu gibi yerlerde bulundurmayınız, çalıştırmayınız.

6. Cihazınızın hareketli parçalarına elinizi ve/veya nesne, sopa vb. herhangi bir parça sokmayınız. Cihazınızın çalışmasını engelleyecek nesne ve malzemelerden cihazınızı uzak tutunuz.

7. Cihaz çalışır durumda iken başkasının dokunmasına izin vermeyiniz. Ürünü elektriğe bağlı ve/veya çalışır durumda kesinlikle yanlız ve/veya gözetimsiz bırakmayınız.

8. Engelli, Çocuk ve hayvanları cihazdan uzak tutunuz. Kullanmalarına izin vermeyiniz. Cihaz sadece yetişkinler için tasarlanmıştır. Cihazın Engelli,Çocuk ve hayvanlardan uygun uzaklıkta olduğundan emin olunuz.Kardiyopatların ve 12 yaşından küçük çocukların, yaşlı, engelli ve spora engel her türlü hastalığı olanların bu aleti kullanmaları kesinlikle yasaktır. Cihaz bu kişi ve canlıların yanında kullanılıyor ise mutlaka kendilerine yakından gözetim sağlanmalıdır.

9. Cihazı kullanmadan önce vida,somun ve tutma yerlerinin iyice sıkılmış olduğundan emin olunuz. Cihazı, her zaman kılavuzda belirtildiği şekilde kullanınız. Cihazın kurulumu ya da kontrolü sırasında hasarlı bir durum görürseniz ya da kullanım sırasında sıra dışı sesler duyarsanız cihazı derhal durdurunuz. Problem çözümleninceye kadar aygıtı kullanmayınız.

10. Cihazınız tamamen durmadan, cihaz üzerinden inmeyiniz. Kullanmadan önce cihazın çalışmıyor olduğunu kontrol ediniz.

11. Cihazın havalandırma yerleri kontrol edilmeli, periyodik bakımları yetkili teknik servis tarafından yapılmalıdır.

12. Cihazı kullanırken cihaza takılabilecek ve tehlike oluşturabilecek kıyafet, takı ve aksesuar kullanmayınız. Uzun ve bol giysiler ürüne takılabilir ve hareketinizi engelleyebilir. Hareketlerinizi engelleyecek şekilde saç, vs. mutlaka toplayınız Kullanım sırasında ayrıca başka spor aletleri kullanmayınız. (El yayı, ağırlık vb.). Uygun spor kıyafetleri ve spor ayakkabısı kullanınız.

13. Cihazın Tutma yerlerini, tutmanızı zorlaştıracak kayganlaştırıcı jel ve/veya krem vs. sürmeyiniz.

14. Egzersizinizden maksimum verim alabilmeniz için uzmana danışarak belirlediğiniz hedef çalışma değerlerini cihaza giriniz. Program seçiminizi yapınız. Şahsınıza özel cihazınızı başkalarının kullanmasına, program değişiklikleri yapmalarına izin vermeyiniz.

15. Egzersizlerinizi %60-%70 hedef nabız değeri arasında çalışmanız önemlidir. Max. nabız degerini bir uzmana danışarak mutlaka belirleyiniz.

16. Cihaz medikal bir ürün değildir. Değerler yaklaşık değerlerdir. Size uygun nabız değerini doktorunuza danışarak öğreniniz. Egzersiz sırasında nabzınızı sürekli kontrol ediniz. Normal değerinizin üzerinde bir nabız değeri olur ise çalışmayı durdurunuz ve uzmana çalışma programınızı yeniden yaptırınız. Yeni program değerlerinizi cihazınıza girmeyi unutmayınız.

17. Kullanımdan önce uygun ısınma hareketlerini yapınız.

18. Lütfen kullanmadan önce makinenin her yerinin sabit olduğunu kontrol ediniz.

19. Elektrik çarpma riskini azaltmak için; cihazı temizlerken ve/veya kullandıktan sonra cihazın fişini çıkışından olmak üzere çekiniz.

GÜVENLİK TALİMATLARI

UYARI: Bu kılavuzda önemli güvenlik talimatları bulunmaktadır. Ekipmanı kullanmadan önce güvenlik talimatlarını dikkatle okuyunuz.

Bu egzersiz aleti, sadece, spor dernekleri, eğitim kuruluşları, oteller, kulüpler ve stüdyolar gibi erişim ve kontrolün (yasal sorumluluğa sahip) yer sahibi tarafından yürütüldüğü egzersiz alanlarında kullanım amacıyla üretilmiştir.
Bu egzersiz aleti, sadece erişim ve kontrolün yer sahibi tarafından düzenlendiği alanlarda kullanılacaktır; kontrol, kullanıcılara bağlı olacaktır; örneğin, kullanıcının yaşı, güvenilirliği, deneyimi vs.
Bu egzersiz aleti, sadece gözetim altında olabilen alanlarda kullanılacaktır.
Denetlenmeyen çocukların ve engellilerin bu aletten uzak tutulmalarını sağlayınız.
Herhangi bir egzersiz programına başlamadan önce, egzersiz talimatlarını dikkatle okuyunuz ya da hekiminize danışınız. Alet üzerinde doğru biyomekanik pozisyonunuzu koruyunuz.
Yanlış ya da aşırı egzersiz sağlığınıza zarar verebilir.
Kullanıcı hareketlerini engelleyen herhangi bir ayarlama aygıtı dışa çıkıntılı olarak bırakılmamalıdır.
Bu egzersiz aletinin güvenlik düzeyi, iplerinin, makaralarının, bağlantı noktalarının vs. düzenli bir şekilde her türlü hasar ve eskimeye karşı kontrol edilmesi ile sağlanabilir.
En çok eskimeye maruz kalabilecek parçalara özel bir dikkat gösteriniz.
Bozulmuş parçaları derhal değiştiriniz ve tamir edilene kadar aleti kullanmayınız.
Bu egzersiz aleti, düzgün ve sağlam bir zemin üzerine oturtulmalıdır.
Egzersiz aletini ve üzerindeki yükleri (örneğin koltuk ayarı) kullanım öncesinde ayarlayınız.
Uzunluk: 1200mm; Genişlik: 580mm; Yükseklik: 1350mm.
Ağırlık: 68 kg.
Makinenin minimum güvenli kullanım alanı : 3000x1200x2400mm (Uzunluk X Genişlik X Yükseklik)

1. Kurulum Çizimi

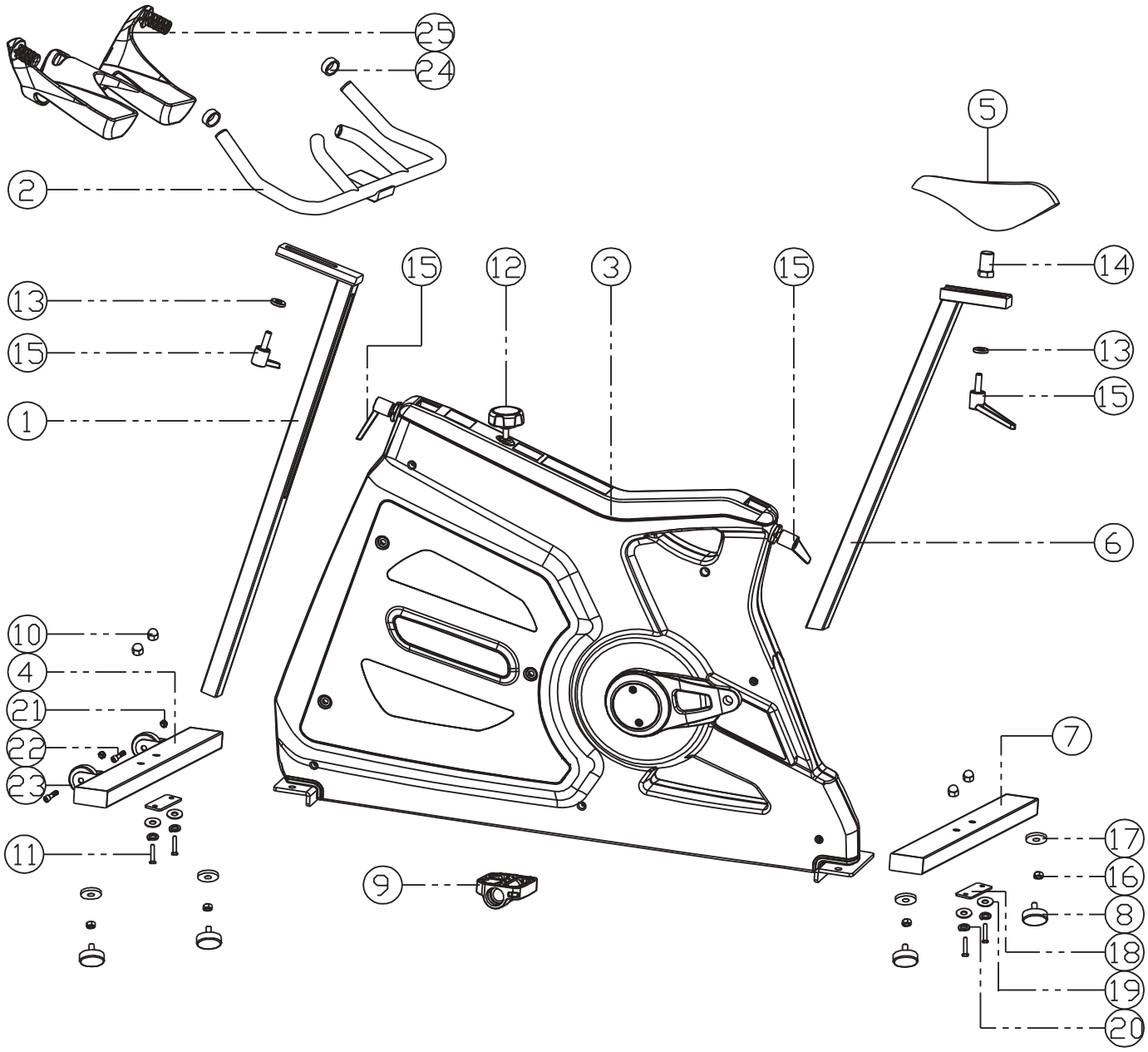

2. Kurulum Parçaları Listesi

Parça No	Parça İsmi	Miktar
①	Ön çubuk	1
②	Gidon	1
③	Ana Çerçeve	1
④	Ön Alt Çerçeve	1
⑤	Sele	1
⑥	Oturma yeri Çubuğu	1
⑦	Arka Alt çerçeve	1
⑧	Ayarlanabilir Ayak yeri	4
⑨	Pedal	2
⑩	Şapkalı Somun	4
⑪	Altıgen Vida	4
⑫	Fren düğmesi	1
⑬	Maşa rondela	2
⑭	Sele sabitleme şaftı	1
⑮	Ayarlama kolu	4
⑯	Altıgen somunlar	4
⑰	Büyük conta	4
⑱	Bağlama bağlantısı	2
⑲	Düz rondela	4
⑳	Yaylı rondela	4
㉑	Altıgen somun M8	2
㉒	Silindir şeklinde altıgen soket vidası M8*35	2
㉓	Tekerlek	2
㉔	Gidon kılıfı	2
㉕	Su kabı tutacağı	1

3. Kurulum Aşamaları

1) Ana çerçeve üzerinde, Ön alt çerçeveyi, arka alt çerçeveye altıgen soket şapkalı vidalar ile takınız. Bunları ayrıca altıgen somunlar, büyük rondelalar ile bağlayınız. Bisikleti zemine dik duruma getirmek için anahtar ile ayarlanabilir ayaklığı takınız.

2) Ön çubuğu ana çerçevenin el tutma yeri deliğine sokunuz ve makul bir pozisyona ayarlayınız. Sabitlemek için, El tutma ayarlama kolunu döndürünüz

3) El tutma ayarlama kolu ile el tutma yerini ön çubuğa sabitleyiniz.Sele ayarlama kolu ile el tutma yerinin yatay pozisyonunu ayarlayınız.

4)Sele çubuğunu Ana çerçevedeki yuvaya yerleştiriniz ve makul bir pozisyona ayarlayınız ve sonra sabitlemek için sele çubuğu ayarlama kolunu döndürünüz.

5) Sele ve seleye takılı şaftı vida ile seleye takınız. Sonra, Sele ve sele çubuğunu sele ayarlama kolu ile sabitleyiniz. Sabitleme sırasında Seleye takılı şaftın tam olarak sele ayarlama çubuğu yuvasının içinde olduğundan emin olunuz. Selenin yatay pozisyonunu sele ayarlama kolu ile ayarlayınız.

6) Pedalın iki tarafını ana çerçevedeki krankın iki yanına vidalayınız ve anahtarla iyice sıkınız.

7) Alt çerçeveyi ayarlarken, bisikletin yere dikey durduğundan emin olunuz.

4. Kurulum sonrası kontrol

1. Tüm kurulum parçalarının iyi bağlandığından, her bir ayarlama kollarının sıkı bir şekilde vidalandığından emin olunuz.
2. Gidon ve selenin herhangi sallantıya meydan vermeyecek şekilde sağlam bir şekilde vidalandığından emin olunuz.
3. Pedalların güvenli bir şekilde vidalandığından emin olunuz.
4. Fren sisteminin iyice bağlandığından ve iyi durumda olduğundan emin olunuz.
5. Bu egzersiz aletinin düzgün ve ses çıkarmadan çalıştığından emin olunuz.

Not：Herhangi bir gevşeklik olması durumunda, somunları iyice sıkınız.

B. Kullanım Özellikleri

1. Fren düğmesinin ayarlanması

Kullanım öncesinde kullananın dayanıklılık kapasitesine göre uygun bir pozisyona ayarlayınız.
Not:Fren düğmesi üzerindeki "+", dayanıklılığı arttırın; "-" ise dayanıklılığı düşürün anlamına gelip, aşağı doğru bastırmak ise acil duruş anlamındadır.

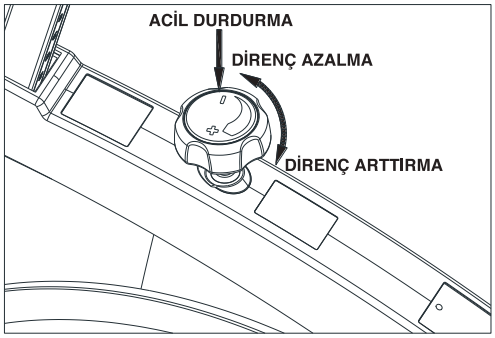

Resim 2

2. Gidon ve Selenin ayarlanması

Gidon ve seleyi, kullanım öncesinde, kullanıcının boyuna göre ayarlayınız. Gidonu gevşetmek için ayarlama kolunu saat yönünde, sıkıştırmak için ise saatin aksi yönünde döndürünüz. Resim 3'te gösterilen yönlere göre ayarlayınız.

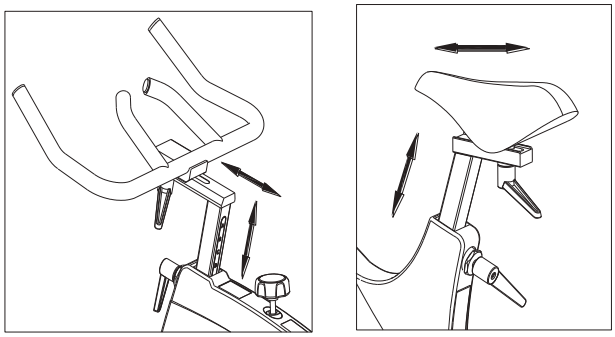
Resim 3

1) Bisikletin yanında ayakta durunuz ve selenin boyunu belinizin üstüne gelecek şekilde ayarlayınız. Resim 4'e bakınız.
2) Gidonun yüksekliğini ayarlarken, en alt kısmın sele ile aynı hizaya gelmesine dikkat ediniz. Resim 5'e bakınız.
3. Seleyi yatay olarak ayarlamak için, pedalı ileri bakacak duruma getiriniz. Pedalı ayarlarken, dizinizin tabanınızın tam üzerine gelecek şekilde ayarlayın. Resim 6'ya bakınız.
4. Gidonu ayarlarken, gidon ile selenin arasındaki mesafenin kullanıcının önkolu uzaklığı kadar olmasına dikkat ediniz. Resim 7'ye bakınız.

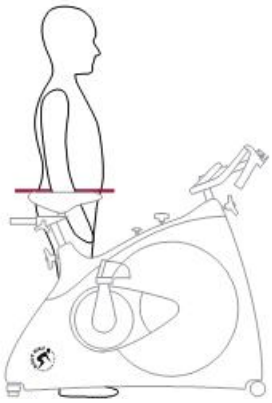
Resim 4

Resim 5

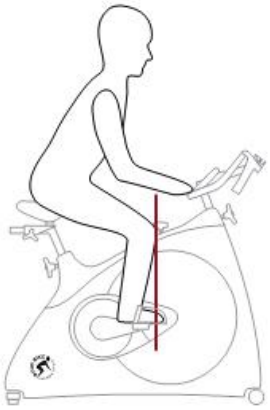
Resim 6

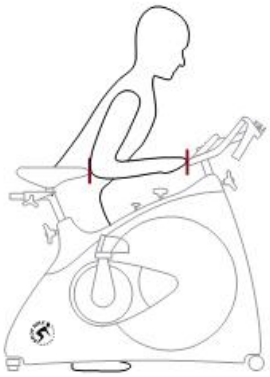
Resim 7

Not：Gidon ve selenin maksimum yüksekliği, STOP çizgisinin üzerinde olamaz. Resim 8'e bakınız

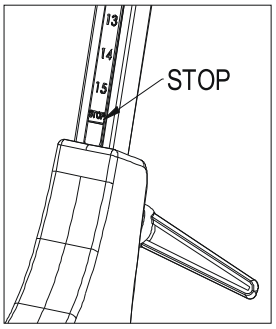

Resim 8

3. Pedalın güvenlik kayışının sıkılaştırılması ve gevşetilmesi

1. Ayak pedallar üzerinde sıkı bir şekilde durmalıdır. Ayağı sıkıştırmak için kayışı yukarı doğru çekip yerinde durmasını sağlamak için yerine takınız. Resim 9'a bakınız.
2. Bisikletten inmeden önce her iki pedalın kayışını da gevşetiniz. Önce kayışı taktığınız yerden çıkarınız ve siyah plastik parçadan aşağı doğru bastırınız. Resim 10'a bakınız.

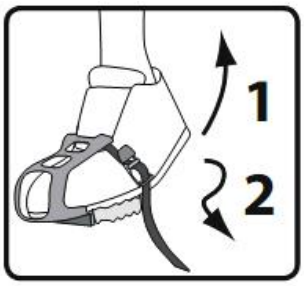

Resim 9

Resim 10

4. Kullanım sırasında dikkat edilecek hususlar

Çocuklara bisiklet üzerinde nasıl davranmaları gerektiğini öğretiniz. Örneğin, Bisiklet üzerinde dik oturunuz ve elleriniz her zaman gidon üzerinde dursun. Resim 11'e bakınız.

Resim 11

5. Durdurma

Bisikletin tekerleklerinde büyük bir eylemsizlik kuvveti olduğundan, krank halen çalışıyorken bisikletten inmeyiniz. Aksi takdirde, kullanıcı bisikletin üzerinden fırlatılabilecek ve yaralanmaya neden olabilecektir. Egzersizi durdurmak isterseniz, fren düğmesine "+" işaretine doğru döndürünüz (rezistansı arttırın) ya da sadece aşağı doğru bastırınız. Kullanıcı, krank çalışmayı durdurduğunda egzersizi kesebilir.

6. Transit Kayışın ayarlanması

Uzun kullanım süreleri sonunda, transit kayışının ayarlanması gerekebilmektedir.

1. Koruyucu kılıfları çıkarınız.
2.Vidaları (1) anahtarla gevşetiniz.Sonra somunu (2) gevşetiniz (Resim 12).
2.Vidaları (1) anahtarla gevşetiniz.Sonra somunu (2) gevşetiniz (Resim 12).
3. Kayışı gevşetmek için Vidaları (3), anahtarla saat yönünde döndürünüz;
4. Somunu (2) gevşetiniz ve
5. Koruyucu kapakları (5) takınız.

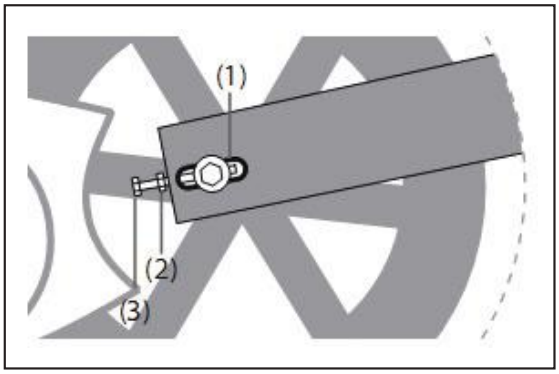

Resim 12

KURULUM VE BAKIM ALETLERİ

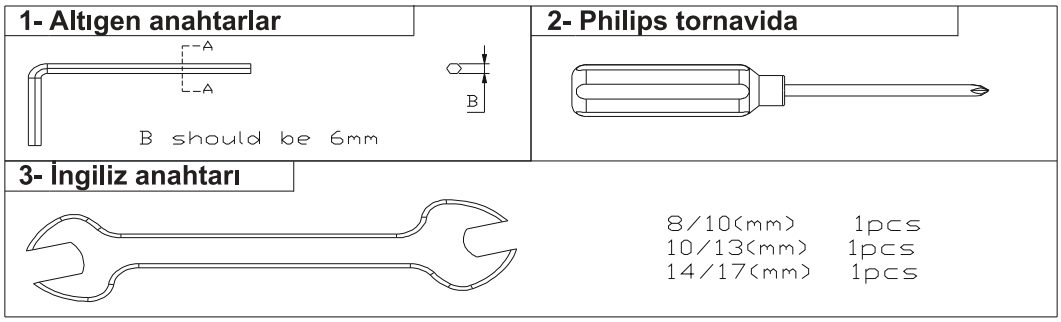

hattrick-pro

SB-500 SPIN BIKE

ÜRÜNÜMÜZÜ TERCİH ETTİĞİNİZ İÇİN TEŞEKKÜR EDER,
İYİ GÜNLERDE KULLANMANIZI DİLERİZ.

Ürünümüz SPOR DÜNYASI garantisindedir.
Kurulum ya da servisle ilgili 0850 495 52 12 numaralı müşteri hizmet numaramızı arayabilir, ya da www.spordunyasi.com.tr web sitemizden teknik servislerimizin iletişim bilgilerine ulaşabilirsiniz.

Tüm görüş, istek, ve önerilerinizi info@spordunyasi.com.tr / teknikservis@spordunyasi.com.tr'ye email atabilirsiniz. Spor Dünyası tüketicilerimizin değerli düşünceleri bizler için önemlidir.

Üretici & İthalatçı Firma Bilgileri (Manufacturer & Importer):
SPOR DÜNYASI Dış. Tic. A.Ş
Mahmutbey Mah. Turgut Cad. No:9 34217 Bağcılar / İSTANBUL
Tel: +90 212 446 94 94 Fax: +90 212 445 27 02
info@spordunyasi.com.tr
www.spordunyasi.com.tr