hattrick-pro

T-1000 TİCARİ ELİPTİK BİSİKLET

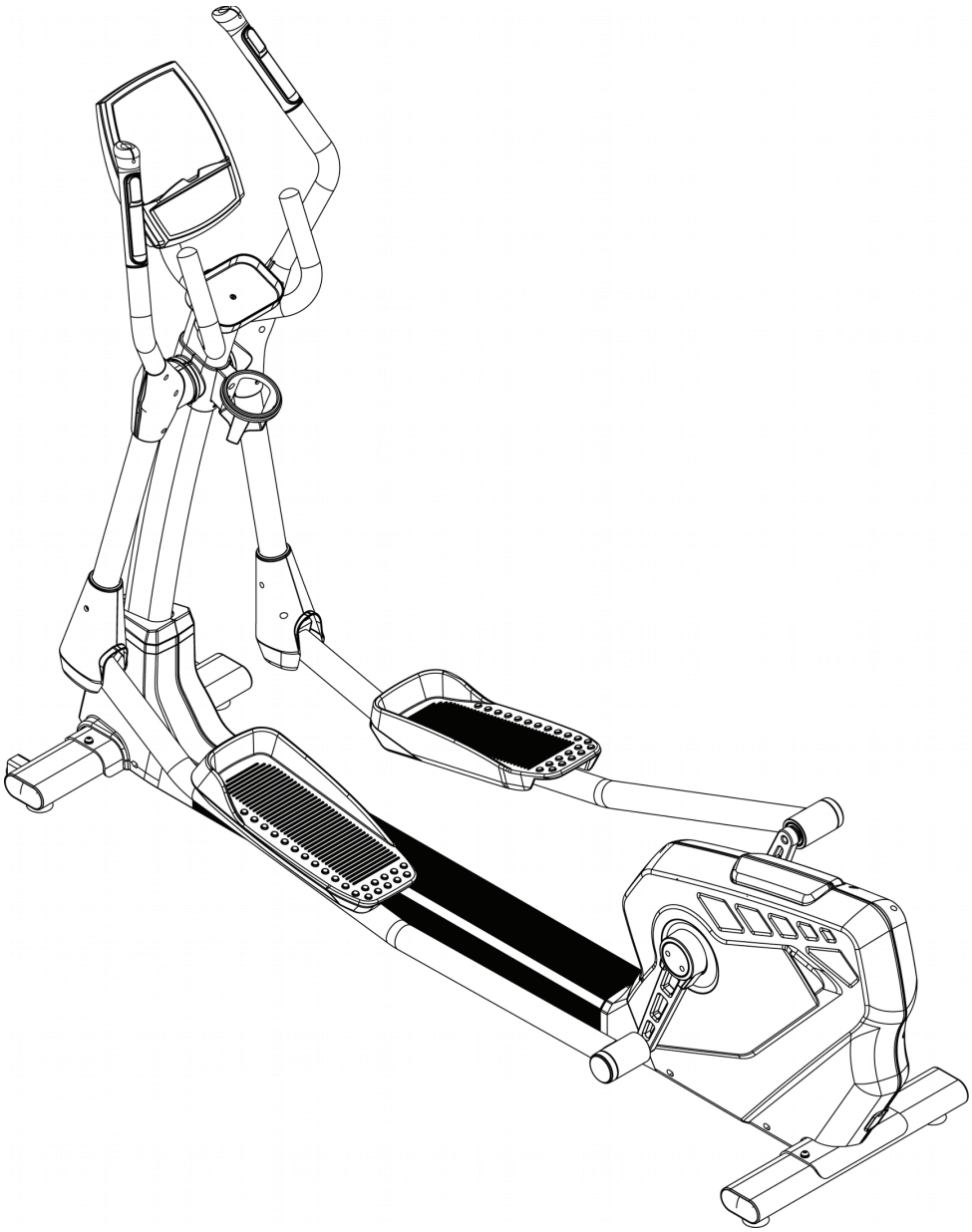

Cardio Serisi

Kullanım Kılavuzu

Türkçe

GENEL BİLGİLENDİRİLME

Ürünümüzü seçtiğiniz için teşekkür ederiz. Sağlık ve güvenliğiniz için cihazı doğru ve talimatlara uygun kullanınız. Kurulum ve/veya Kullanım öncesinde, aşağıdaki bilgileri dikkatle okuyunuz. Güvenli ve etkili kullanım ancak cihazın doğru kurulması, kullanılması ve bakımının doğru yapılması ile mümkündür.

ÖNEMLİ BİLGİ- UYARI

Kullanım ve/veya ürün muhafaza talimatlarına uymadığınız durumlarda olan ve/veya oluşabilecek yaralanma ve/veya diğer maddi, manevi tüm sağlık sorunları ve/veya diğer tüm zararlardan Spor Dünyası Dış Tic. A.Ş. sorumlu değildir.

1. Bu kullanma kılavuzunu saklayınız. Ürünü başka bir yere ya da birine verirken, kullanım kılavuzu ile birlikte veriniz.
2. Ürün modelinin yükseltilmesinden ötürü, aldığınız üründe biraz farklılık olabilir.
3. Teknik servis iletişim bilgilerine www.spordunyasi.com.tr/Teknik-Servisler adresinden ulaşabilirsiniz.
Bir sorun ya da sormak istediğiniz konularda 0850 495 52 12 nolu Müşteri Hizmetleri numaramızla irtibata geçebilirsiniz.
4. Cihazınızın garanti süresince fatura ve garanti belgenizi muhafaza ediniz.
5. Teknik servis çağırdığınızda veya teknik servise kayıt bırakacağınızda fatura ve garanti belgesini hazırlamanız, ibraz etmeniz ve bilgilerinizi belirtmeniz gerekmektedir.
6. Ürünü teslim alındığınızdan itibaren 14 gün içerisinde oluşabilecek yasal iade durumları için ambalajını muhafaza ediniz.
7. Bakanlıkça tespit edilen kullanım ömrü 10 yıldır.
8. Cihaz elektrik gücü ile çalışıyor ise, elektrik topraklama tesisatınızı yetkili elektrik teknisyenine kontrol ettriniz.Topraklama elektrik çarpmalarını en aza indirgeyen yoldur.Cihaz toprak hatlı bir kablo ve toprak hatlı bir priz ile çalıştırılabilir. Bulunduğunuz yerdeki elektrik şartnamesinde belirtilen kodlara göre yapılmış topraklama sistemine sahip olmalıdır. Cihaz, ancak standart elektrik tesisatı kurallarına uygun yerlerde kullanılabilir.Düşük akım, voltaj cihaza zarar verir. Cihaz garanti kapsamından çıkar. Cihazı düzgün topraklanmış standartlara uygun bir çıkışa bağlayınız. Cihazın fişini değiştirmeyiniz. Şayet priz uygun değilse yetkili bir elektrikçi ya da servisçi tarafından montajı yapılmış priz kullanınız. Ürünle adapatör kullanmayınız.
9. Cihazın fişi, elektrik kablosu zarar görmüş, ıslanmış, hasarlı ve/veya cihaza su dökülmüş, cihazın çalışmasında ve güvenliğin sağlanmasında hayati önem arz eden parçaları zarar görmüş, düzgün çalışmıyor ise cihazı yetkili teknik servis ve/veya satış ve dağıtımını yapan Firma ile irtibata geçerek gönderimini sağlayınız.
10. Kullanım ömrünü dolduran cihazları kullanmayınız.
11. Tedavi amaçlı kullanıma uygun değildir
12. Bu ürün dış mekânlarda kullanıma uygun değildir.
13. Bu makinenin, kullanım amaçları dışında herhangi bir şekilde kullanılması kesin olarak yasaklanmıştır.
Ayrıca cihaza kesinlikle eklentiler yapmayınız.
Makina çalışırken hareketli kısımlar statik elektrik oluşturabilecekleri için parlayıcı,patlayıcı ve yanıcı maddelerden uzak tutunuz.
14. Yanlış ve aşırı egzersizin sağlığınıza zarar verme olasılığı bulunmaktadır, lütfen, doğru egzersiz açısı ve vücut yükünüz konusunda profesyonele danışınız.

SAKLAMA- MUHAFAZA-DEPOLAMA

1. Cihazınızı ıslak ve nemli (banyo, sauna, balkon, teras v.b) yerlerde kullanmayınız ve muhafaza etmeyiniz.Rutubetli ya da çok günes alan yerlerde bulundurmayınız. Bırakmayınız.

2. Cihazınızda kablo var ise, kabloyu sıcak yüzey ve yerlerden, yanıcı, parlayıcı, yakıcı nesne ve maddelerden uzak tutunuz. Özellikle yangın tehlikesine karşı dikkat ediniz.

3. Cihaz katlanabilir özelliğe sahip ise, cihazın tüm fonksiyonları kapalı hale getirildikten sonra katlama yapılmalıdır.

4. Cihazı temiz ve kuru bir ortamda muhafaza ediniz.Yetişkinlerin, çocukların, engellilerin, yaşlıların ve hayvanların zarar görmemesi için emniyetli yerlerde saklayınız.

TAŞIMA

1. Cihazı hareket ettirirken ve/veya kullanırken dikkatli olmanız gerekir. Kendinize zarar verebilirsiniz. Kendinizi zorlayacak, kapasitenizin üzerinde hareket ve ağırlıklardan kaçınınız. Cihazın mümkünse ambalajını muhafaza ediniz. Gerekiyor ise cihazı birden fazla kişi taşımalıdır. Taşıma esnasında çarpma, düşme gibi cihaza zarar verebilecek durumlara karşı önlem alarak cihazınızı taşıyınız.Cihaza zarar verecek durumların oluşması halinde cihazınızı mutlaka kullanmadan önce yetkili teknik servis tarafından komple kontrol edilmesini sağlayınız.

2- Ürünü güç kablosu ile taşımayınız. Ya da kabloyu kol gibi kullanmayınız.

BAKIM- TEMİZLEME

1. Cihazınızın düzenli yağlama yapılmasına özen gösteriniz. Cihazınız için ALTIS, HATTRICK, marka yağları tercih ediniz. Her yağ kalitesi aynı olmadığından cihazınıza zarar verebilir.

2. Her türlü ayarlanabilir bölüm, özellikle kullanıcının egzersiz hareketlerini doğrudan etkileyebilecek olan bölümler, bakım sırasında güçlendirilmeli, düzenli olarak cihazın bakımının yetkili servisi tarafından yapılması gereklidir.

3. Yılda en az bir defa cihazın motor bölümü açılıp, toz ve pumukçuklar yetkili servis tarafından temizlenmelidir.

4. Cihazı bir den fazla kişi kullanıyor ise önermiyoruz. Isıyı azaltmak için cihazın dinlendirilmesi, yazları sabah ve akşam saatlerinde kullanılması, kış aylarında soba ve/veya kalorifer peteklerinden uzak tutulması gereklidir.

5. Her kullanımdan sonra cihazı temiz kuru bir bezle siliniz. Haftada bir kez cihazı su ile nemlendirilmiş yumuşak bir bez ile siliniz.

6. Ekran panellerinin ıslanmamasına ve nem almamasına dikkat ediniz.

DİKKAT = Elektrik çarpma riskini azaltmak için; cihazı temizlerken ve/veya kullandıktan sonra cihazın fişini çıkışından olmak üzere çekiniz.

KULLANIM ŞARTLARI VE KULLANIM TALİMATLARI

1. Genel ya da herhangi bir sağlık probleminiz var ise, enerji artırıcı ve/veya takviye ilaçları kullanıyorsanız, cihazı kullanmadan önce doktorunuza başvurunuz Herhangi bir egzersiz programına başlamadan önce tıbbi ve fiziksel açıdan uygun olup olmadığınızı belirlemek ve sağlığınızı tehlikeye sokmamak için doktorunuza başvurunuz. Kalp hızınız, tansiyonunuz ve kolesterol düzeyinizi etkileyen bir ilaç ya da içecek kullanıyorsanız, doktor tavsiyesi mutlaka almalısınız.

2. Özellikle 35 yaş üzerindeyseniz, kalp, solunum, eklem.. vb. spor yapmaya engel rahatsızlıklarınız var ise ve/veya hamile iseniz çalışmaya başlamadan önce doktorunuza veya tıbbi danışmanınıza başvurunuz.

3. Vücudunuzun sinyallerine kulak veriniz. Yanlış egzersiz sağlığınıza zarar verir. Aşağıdaki semptomlardan herhangi biri sizde görülüyorsa, egzersizi hemen kesiniz: ağrı, göğsünüzde bir ağırlık, aşırı nefes darlığı, bayılma hissi, baş dönmesi, mide bulantısı.göz kararması..vs bu ve bu gibi diğer durumlardan herhangi birini hissetmeniz durumunda, doktorunuza danışın.

4. Cihazın emniyet anahtarının yuva içerisinde olduğundan emin olunuz. Aksi halde cihaz çalıştırılamaz.

5. Cihazı oksijenin az olduğu ve/veya kimyasal madde, sprey sıkılmış yerlerde kullanmayınız. Cihazı bu gibi yerlerde bulundurmayınız, çalıştırmayınız.

6. Cihazınızın hareketli parçalarına elinizi ve/veya nesne, sopa vb. herhangi bir parça sokmayınız. Cihazınızın çalışmasını engelleyecek nesne ve malzemelerden cihazınızı uzak tutunuz.

7. Cihaz çalışır durumda iken başkasının dokunmasına izin vermeyiniz. Ürünü elektriğe bağlı ve/veya çalışır durumda kesinlikle yanlız ve/veya gözetimsiz bırakmayınız.

8. Engelli, Çocuk ve hayvanları cihazdan uzak tutunuz. Kullanmalarına izin vermeyiniz. Cihaz sadece yetişkinler için tasarlanmıştır. Cihazın Engelli,Çocuk ve hayvanlardan uygun uzaklıkta olduğundan emin olunuz.Kardiyopatların ve 12 yaşından küçük çocukların, yaşlı, engelli ve spora engel her türlü hastalığı olanların bu aleti kullanmaları kesinlikle yasaktır. Cihaz bu kişi ve canlıların yanında kullanılıyor ise mutlaka kendilerine yakından gözetim sağlanmalıdır.

9. Cihazı kullanmadan önce vida,somun ve tutma yerlerinin iyice sıkılmış olduğundan emin olunuz. Cihazı, her zaman kılavuzda belirtildiği şekilde kullanınız. Cihazın kurulumu ya da kontrolü sırasında hasarlı bir durum görürseniz ya da kullanım sırasında sıra dışı sesler duyarsanız cihazı derhal durdurunuz. Problem çözümleninceye kadar aygıtı kullanmayınız.

10. Cihazınız tamamen durmadan, cihaz üzerinden inmeyiniz. Kullanmadan önce cihazın çalışmıyor olduğunu kontrol ediniz.

11. Cihazın havalandırma yerleri kontrol edilmeli, periyodik bakımları yetkili teknik servis tarafından yapılmalıdır.

12. Cihazı kullanırken cihaza takılabilecek ve tehlike oluşturabilecek kıyafet, takı ve aksesuar kullanmayınız. Uzun ve bol giysiler ürüne takılabilir ve hareketinizi engelleyebilir. Hareketlerinizi engelleyecek şekilde saç, vs. mutlaka toplayınız Kullanım sırasında ayrıca başka spor aletleri kullanmayınız. (El yayı, ağırlık vb.). Uygun spor kıyafetleri ve spor ayakkabısı kullanınız.

13. Cihazın Tutma yerlerini, tutmanızı zorlaştıracak kayganlaştırıcı jel ve/veya krem vs. sürmeyiniz.

14. Egzersizinizden maksimum verim alabilmeniz için uzmana danışarak belirlediğiniz hedef çalışma değerlerini cihaza giriniz. Program seçiminizi yapınız. Şahsınıza özel cihazınızı başkalarının kullanmasına, program değişiklikleri yapmalarına izin vermeyiniz.

15. Egzersizlerinizi %60-%70 hedef nabız değeri arasında çalışmanız önemlidir. Max. nabız degerini bir uzmana danışarak mutlaka belirleyiniz.

16. Cihaz medikal bir ürün değildir. Değerler yaklaşık değerlerdir. Size uygun nabız değerini doktorunuza danışarak öğreniniz. Egzersiz sırasında nabzınızı sürekli kontrol ediniz. Normal değerinizin üzerinde bir nabız değeri olur ise çalışmayı durdurunuz ve uzmana çalışma programınızı yeniden yaptırınız. Yeni program değerlerinizi cihazınıza girmeyi unutmayınız.

17. Kullanımdan önce uygun ısınma hareketlerini yapınız.

18. Lütfen kullanmadan önce makinenin her yerinin sabit olduğunu kontrol ediniz.

19. Elektrik çarpma riskini azaltmak için; cihazı temizlerken ve/veya kullandıktan sonra cihazın fişini çıkışından olmak üzere çekiniz.

Önemli Güvenlik Bilgileri

Ürünümüzü seçtiğiniz için teşekkür ederiz. Sağlık ve güvenliğinizi garanti altına almak için bu cihazı doğru ve talimatlara uygun kullanınız. Kullanım öncesinde, aşağıdaki bilgileri dikkatle okuyunuz.

1. Bu cihazı kurmadan ve kullanmadan önce tüm kılavuzu dikkatle okumanız çok önemlidir. Güvenli ve etkili kullanım ancak cihazın doğru kurulması, kullanılması ve bakımının doğru yapılması ile mümkündür. Ürünü alırken kilonuza uygun olup olmadığını kontrol ediniz.
2. Herhangi bir egzersiz programına başlamadan önce tıbbi ve fiziksel açıdan uygun olup olmadığınızı belirlemek ve sağlığınızı tehlikeye sokmamak için doktorunuza başvurunuz. Kalp hızınız, tansiyonunuz ve kolesterol düzeyinizi etkileyen bir ilaç ya da içecek kullanıyorsanız, doktor tavsiyesi mutlaka almalısınız.
3. Vücudunuzun sinyallerine kulak veriniz. Yanlış egzersiz sağlığınıza zarar verir. Aşağıdaki semptomlardan herhangi biri sizde görülüyorsa, egzersizi hemen kesiniz: ağrı, göğsünüzde bir ağırlık, aşırı nefes darlığı, bayılma hissi, baş dönmesi, mide bulantısı. Bu durumlardan herhangi birini hissetmeniz durumunda, doktorunuza danışın.
4. Çocukları ve hayvanları cihazdan uzak tutunuz. Cihaz sadece yetişkinler için tasarlanmıştır.
5. Cihazı, sert ve düz yüzey üzerinde kullanınız. Zemin koruyucu mat tedarik etmenizi öneririz. Cihazınızı nemli, ıslak ve dış alanlarda kullanmayınız ve muhafaza etmeyiniz.
6. Cihazı kullanmadan önce vida ve somunların iyice sıkılmış olduğundan emin olunuz. Cihazı, her zaman belirtildiği şekilde kullanınız. Cihazın kurulumu ya da kontrolü sırasında hasarlı bir durum görürseniz ya da kullanım sırasında sıra dışı sesler duyarsanız cihazı derhal durdurunuz. Problem çözümleninceye kadar aygıtı kullanmayınız.
7. Cihaz bilgisayarı mevcut ise birçok fonksiyonu bulunmaktadır. Yaptığınız egzersiz yoğunluğuna göre bu değerler gösterilecektir. Burada size nabız değerlerinizin size referans olacağını hatırlatmak isteriz.
8. Kullanım sırasında uygun kıyafetler giyiniz. Uzun ve bol giysiler ürüne takılabilir ve hareketinizi engelleyebilir. Kullanım sırasında ayrıca başka spor aletleri kullanmayınız. (El yayı, ağırlık vb.) Ayrıca elinize kayganlığı arttırıcı, tutunmanızı zorlaştıracak jel, krem vs sürmeyiniz.
9. Cihazı kullanırken ve hareket ettirirken dikkatli olmanız gerekir. Belinize zarar verebilirsiniz. Ayaklarınızın pedalları iyice kavradığından emin olunuz.
10. (Gidon) tutma yerlerini, tutmanızı zorlaştıracak kayganlaştırıcı jel ve/veya krem vs. sürmeyiniz.
11. Tedavi amaçlı kullanıma uygun değildir.
12. Bu kılavuzu ve kurulum araçlarını saklayınız.
13. Cihazınızın düzenli yağlama yapılmasına özen gösteriniz. Cihazınız için ALTIS, HATTRICK, marka yağları tercih ediniz. Her yağ kalitesi aynı olmadığından cihazınıza zarar verebilir.
14. Bu ürün, bu makinenin sahibi tarafından kullanıcının güvenilirliği, yaşı ve egzersiz tecrübesine vs. uygun olarak belirlenen yönergenin geçerli olduğu alanlarda kullanılabilir.
15. Bu ürün, kullanım yerinde, uzman eşliğinde denetim altında kullanılabilir.
16. Çocukların ve engelli kişilerin üründen uygun uzaklıkta olduğundan emin olunuz ve ürünü kullanmalarına izin vermeyiniz.
17. Yanlış ve aşırı egzersizin sağlığınıza zarar verme olasılığı bulunmaktadır, lütfen, doğru egzersiz açısı ve vücut yükünüz konusunda profesyonele danışınız.
18. Lütfen egzersiz öncesinde makinenin maksimum yük taşıma ayarını yapınız (özellikle koltuk ayarı).
19. Lütfen kullanmadan önce vidaların ve tutma yerinin sıkıştırılmış olduğundan emin olunuz.
20. Kardiyopatların ve 12 yaşından küçük çocukların, yaşlı, engelli ve spora engel her türlü hastalığı olanların bu aleti kullanmaları kesinlikle yasaktır.
21. Bu makine, kapalı mekânda, düz bir zemine yerleştirilmeli ve makinenin arkasında 2000mm * 1000 mm'lik bir alan olmalıdır.
22. Bu makine ile egzersiz yaparken, baş dönmesi, mide bulantısı ya da herhangi bir diğer rahatsızlık yaşamanız durumunda, lütfen hemen egzersizi bırakın ve bir doktora danışın.
23. Lütfen uygun spor kıyafetleri ve spor ayakkabısı kullanınız.
24. Lütfen kullanımdan önce uygun ısınma hareketlerini yapınız.
25. Bu makinenin, kulanım amaçları dışında herhangi bir şekilde kullanılması kesin olarak yasaklanmıştır. Makina çalışırken hareketli kısımlar statik elektrik oluşturabilecekleri için parlayıcı ya da patlayıcı maddelerden uzak tutunuz.
26. Lütfen profesyonel bir eğitmenin yönetiminde egzersiz yapınız.
27. Lütfen kullanmadan önce makinenin her yerinin sabit olduğunu kontrol ediniz.
28. Her türlü ayarlanabilir bölüm, özellikle kullanıcının egzersiz hareketlerini doğrudan etkileyebilecek olan bölümler, bakım sırasında güçlendirilimelidir.

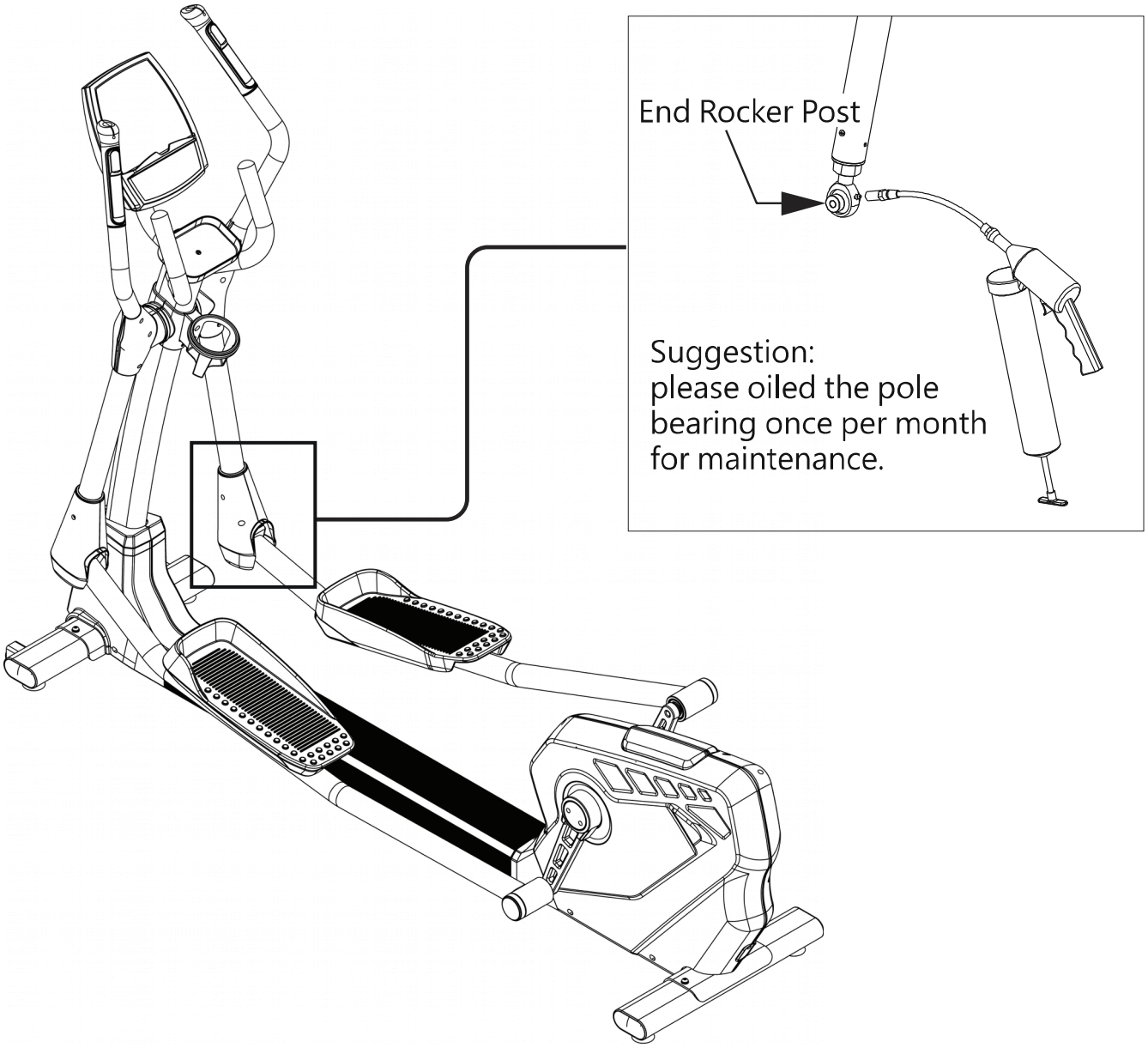
End Rocker Post
Suggestion:
please oiled the pole
bearing once per month
for maintenance.

Parça ayrıntıları

A. Kontrol tüp seti

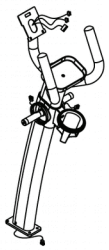

B. Ana çerçeve seti

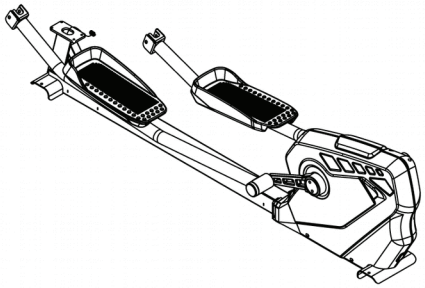

C. Ön sabitleyici seti

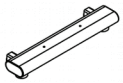

D. Arka sabitleyici seti

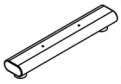

E. Salıncak tüp seti (sol)

F. Salıncak tüp seti (sağ)

G. Ana çerçeve ön kapağı (sol) (sağ)

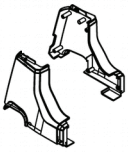

H. Kontrol tüpü dekorasyon kapağı (sol sağ)

I.Sanlak boru şaft dekorasyon kapağı (sol Ön) (sol arka)

J. Bilgisayar konsol seti (LED)

K. Salıncak borusu şaft dekorasyon kapağı (sağ Ön) (sol arka)

L. Salıncak tüp alt dekorasyon kapağı (sol Dış) (solda iç)

M. Dönebilen boru alt dekorasyon kapağı (sağ Dış) (sağ iç)

P. Orta kapak

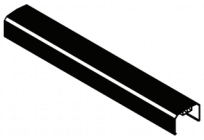

Vidalı çanta

İsim	Açıklama	Adet	İsim	Açıklama	Adet
K01	Kasanın iç altıgen vidası M8xP1.25x25	4	K12	Nylon nut M10xP1.5	2
K02	Yaylı yıkayıcı M8	4	K13	Truss cross screw M4xP0.7x12	16
K03	Yıkama Φ8xΦ16x1.5t	4	K14	Truss cross self-taping screw Φ4x16	16
K04	CKS iç altıgen çelik vida M8xP1.25x20	4	K20	Truss cross screw M5xP0.8x12	2
K05	Yıkama ⊠8x⊠12x1.0t	4	K21	L-shaped hex wrench + cross opener 5mm	1
K06	Dalga yıkayıcı ⊠25.6x⊠33.7x0.3t	2	K22	Opening wrench 13mm+15mm	1
K07	Allen çelik vida M10xP1.5x15	2	K23	L-shaped hex wrench + cross opener 6mm	1
K08	Yaylı yıkayıcı M10	2	K24	Torx-shaped wrench K-455	1
K09	Yıkayıcı φ10xφ30x2.0t	2	K25	Bushing wrench + cross opener 13mm+17mm	1
K10	Allen çelik vida M10xP1.5x75	2			
K11	Düz yıkayıcı Φ10xΦ20x2.0t	4			

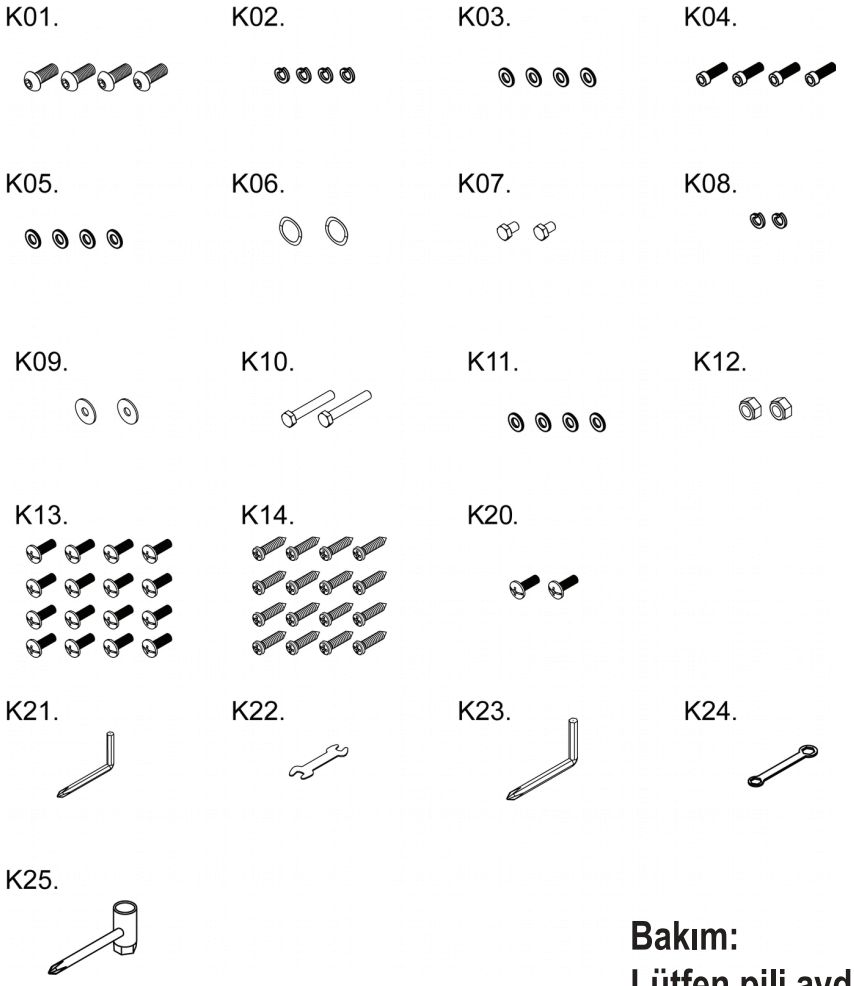

Bakım:
Lütfen pili ayda şarj edin.

MONTAJ TALİMATLARI

Adım 1:

1. Ana çerçeve setini (B) ve ön ve arka dengeleyici setini (C, D) vidayla (K01) ve yaylı pulu (K02), pulu (K03) kullanarak sabitleyin .
2. Göreli kabloları görüntüye göre bağlayın. Kontrol tüpü setini (A) ana çerçeve setine (B) monte edin ve vidalı (K04), pul (K05) ile sabitleyin. Dikkat: tellere basmayın.
3. Bağlamak için koltuk setini (F) ana çerçeve setine (B) takın ve vidayı (K06) yıkayıcıya (K07) ve naylon somuna (K08) takın.

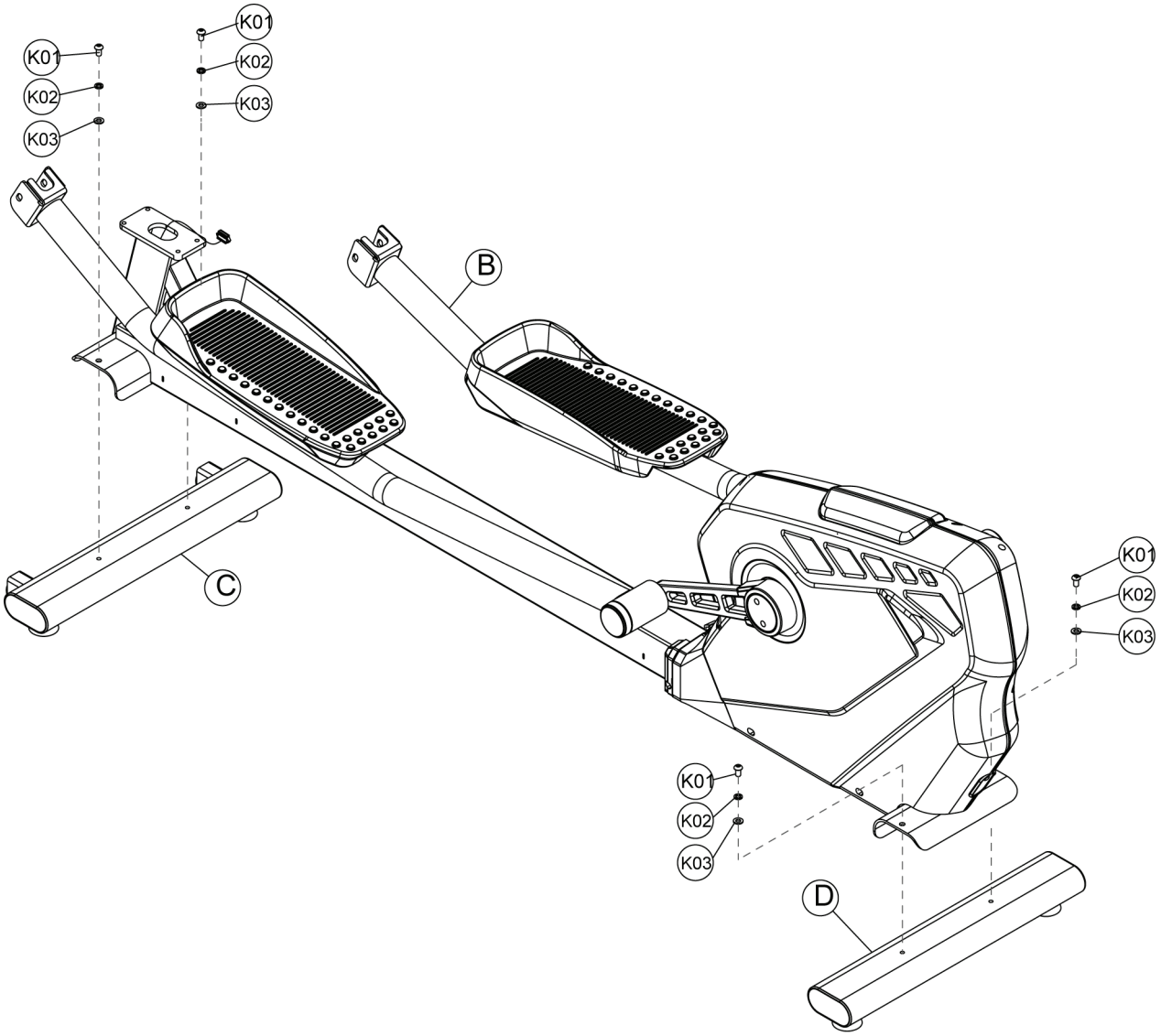

Adım 2:
Görüntüye uyan göreli kabloları bağlayın ve kontrol tüpü setini (A) ana boruya monte edin (A) vidalı (K04), yıkayıcıda (K05).
Ardından, ana çerçeve ön kapağını (G) ana çerçeveye vidayla (K14) sabitleyin ve daha sonra Kontrol tüp dekorasyon kapağı (H) vidalı (K14). Sonunda, orta kapak (P) ile örtün.

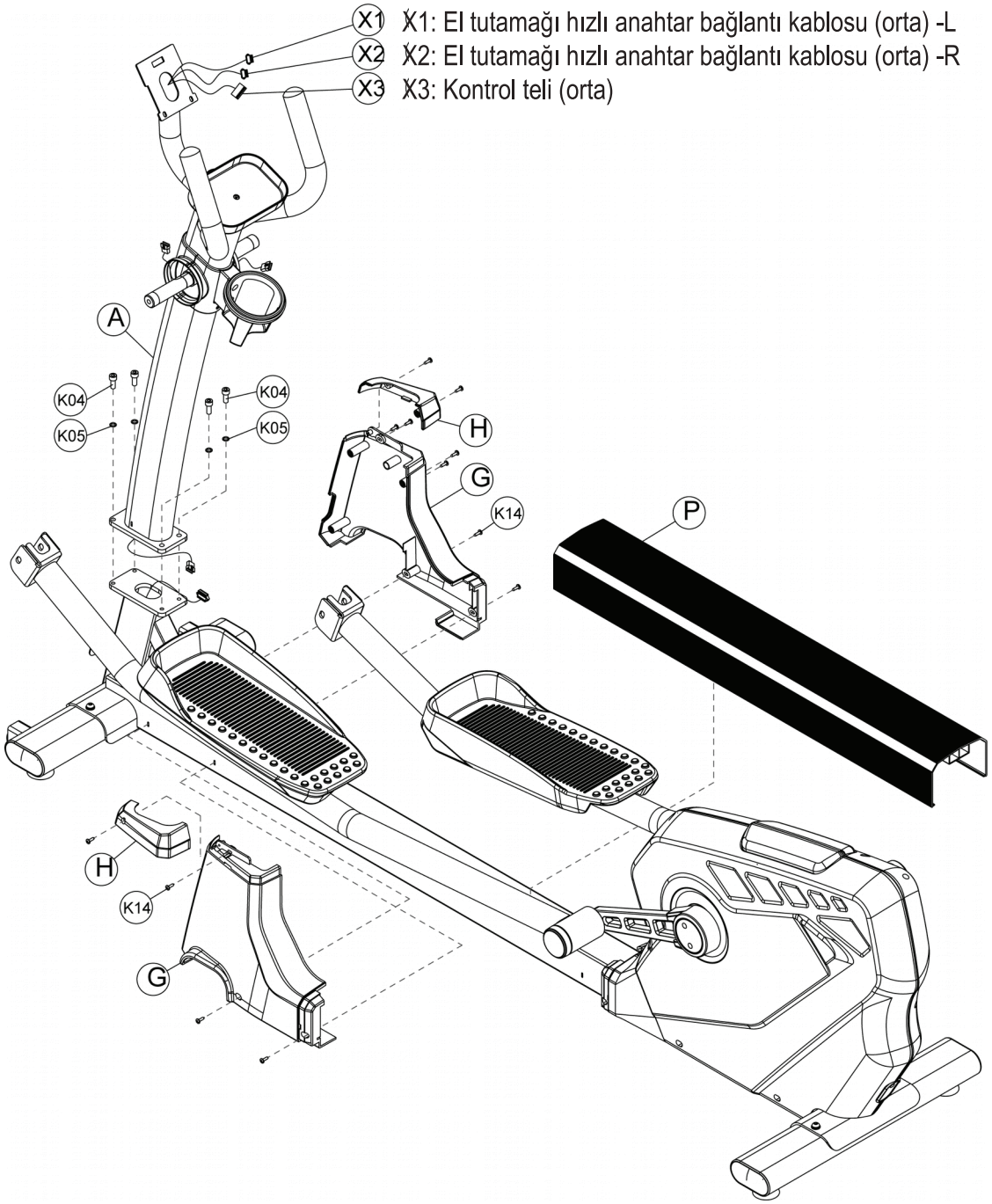

Adım 3:

1. Görüntüye uyan dalga yıkayıcıya (K06) takın ve ardından sol ve sağ kulp setini (E, F) kontrol tüp setinin demir kalbine takın ve vidalı (K07) ve yıkayıcıyla (K08, K09).
2. Kilit sonra bir sonraki montaja geçin. Tutamak setinin alt ucunu, kilitleme pedal setinin iç kilit milinin son terminaline bağlayın ve görüntü ile uyan vidalı (K11) vidalı somun (K12) ile sabitleyin.
3. El tutma yeri hızlı anahtar bağlantı telinin orta ve alt telini görüntüye göre bağlayın ve lütfen yönüne dikkat edin. Yön yanlış ise, telleri zorla fişe takmayın. Bağlandıktan sonra geri kalan kabloları kontrol tüpüne takın.

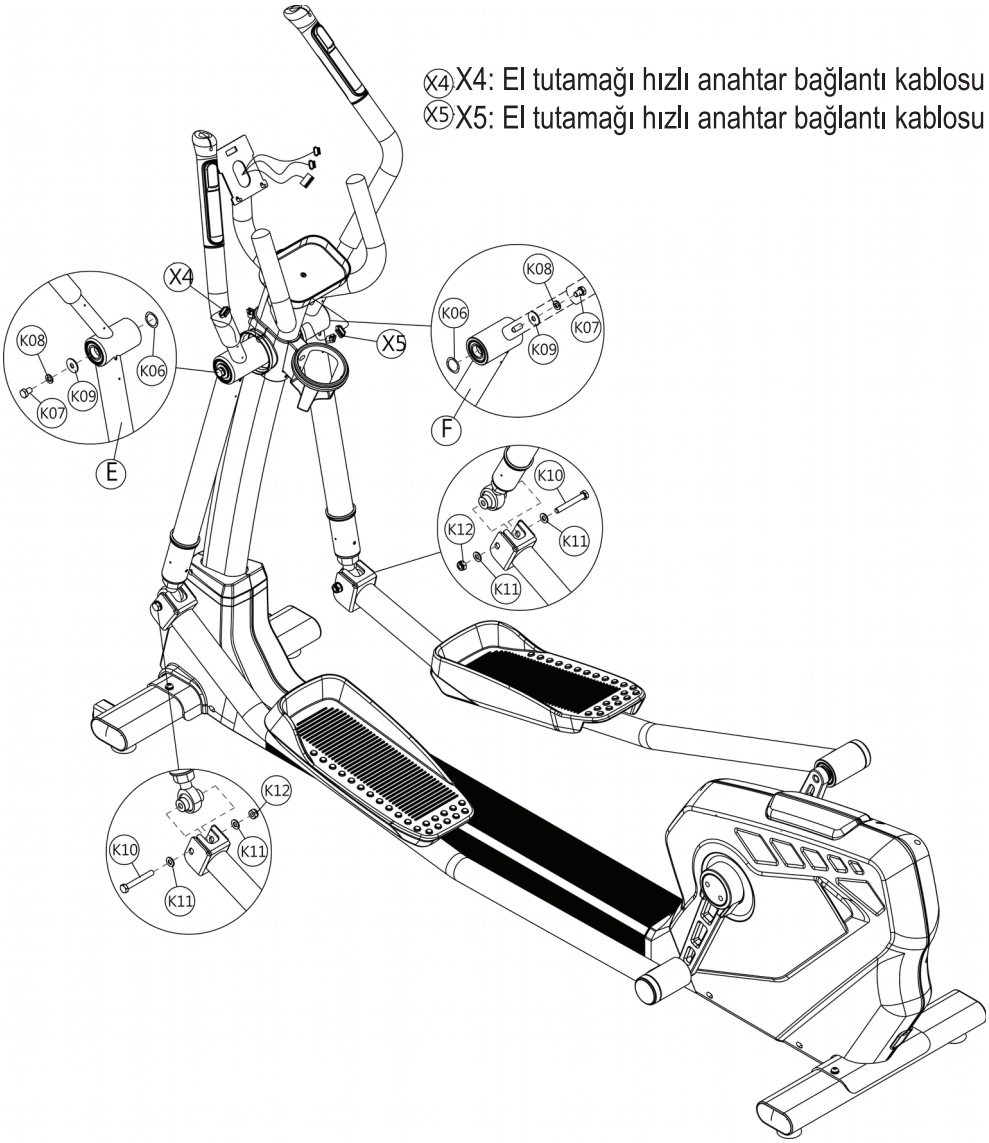

Adım 4:

1. Önce, bilgisayar konsolunu (J) kontrol tüp setinin telleri ile bağlayın, bundan sonra, Bilgisayar konsolu (J) vidalı (K20).
2. Mil dekorasyon kapağı setini (K, I) kulp borusunun yatay kısmına sıkıca oturtun ve sabitleyin ve vidayla tutturun (K13).
3. Salınım tüpü alt dekorasyon kapağını (L, M) salınım tüpüne sıkıca sarkacak şekilde tutturun ve (K13, K14) vidalayın.

Dikkat:

⊠ Kauçuk kapağın kilidi sırasında, lütfen kauçuk kapağın uyuşup karışmadığını ve Lastik kapaklar arasında yoğun bir bağ olup olmadığını kontrol edin .

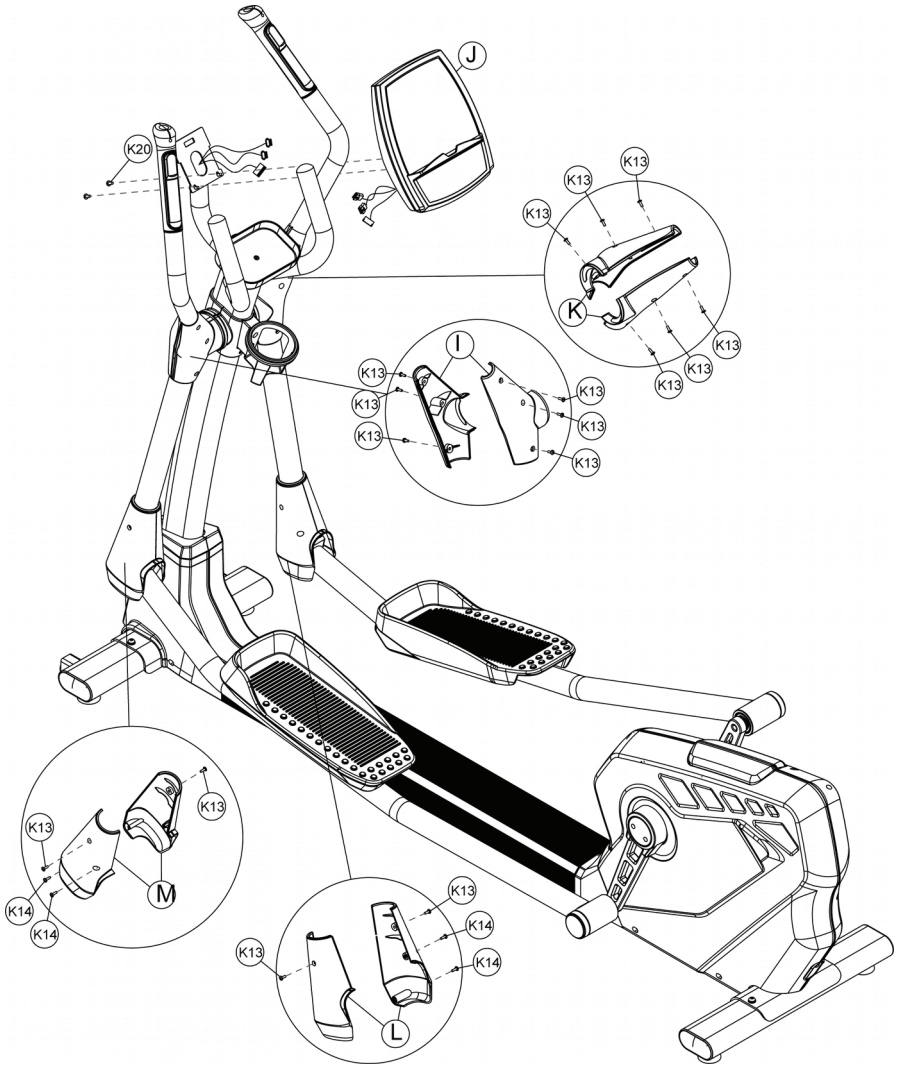

EKRAN TALİMATLARI

Bu bilgisayar, aşağıdakileri içeren LED penceresidir
RPM, HIZ, ZAMAN, KALORİ, MESAFEN, SU, DÜZEY ve PROGRAM şekli Nokta Matris ekranı.

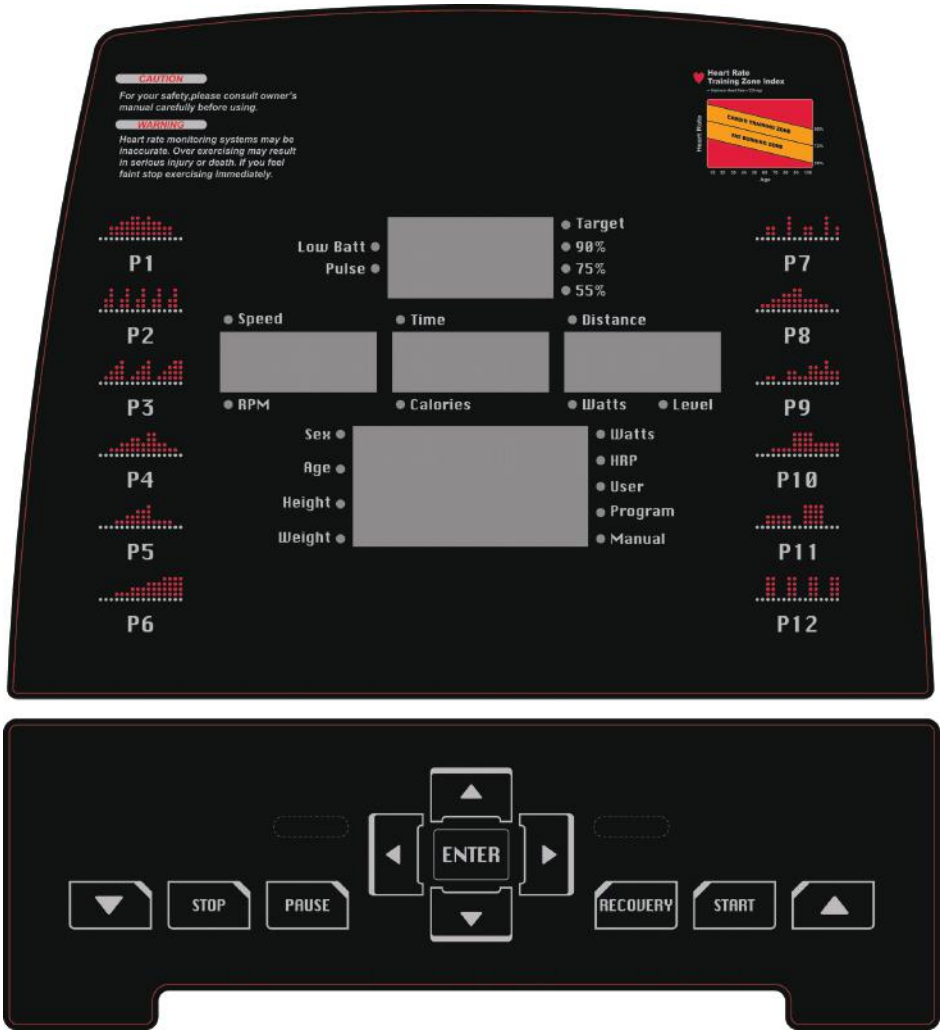

Önyükleme kayışı penceresinin gösterilmesi ve başlatılması

1. Start/Ready mode:
Bilgisayar yanıp söndüğünde, Nokta matrisi metrik (İngiliz), kod adı “KM (ML)”; Bundan sonra, pencereler "U1" resmini gösterecektir, toplam U1 ~ U4 seçmek için

2. Sleep Mode:
Başlama / hazır durumu altında, RPM 15 saniyeden 40'ın altında ise, 16 saniye içine girin (16 saat sonra uyku moduna geçin.) Eğer RPM 40'dan fazla ise veya tuşuna basın 16 saniye içinde herhangi bir tuşa basarsanız, başlatma / hazır durumuna geri dönecektir.
Kurulumdan sonra (kullanıcı kurulumu, ağırlık ayarları, program kurulumu) 10 saniye sonra, eğer RPM daha fazla değilse 40'dan fazla ise, bilgisayar başlatma / hazır durumuna geri dönecektir. 5 saniye sonra, RPM daha fazla değilse 40'dan daha fazla veya herhangi bir tuşa basarsanız, bilgisayar 16 saniye istem moduna girecektir, (Enter into 16 saat sonra uyku modu.). RPM 40'dan fazla ise veya 16 saniye içinde herhangi bir tuşa basarsanız Başlat / hazır durumuna dönecektir.

3. Tüm modlarda RPM 40'dan fazla değilse Nokta matrisi "RPM ↑" görüntüleyecek ve 5 saniye sonra "PAUSE" moduna geçecektir.
⊠ HRC modunda 70 ~ 80RPM

Tuş talimatları:
1. START:
Başlama / hazır durumu altında başlat tuşuna basın, bilgisayar hızlı başlatma çalışmaya başlayacaktır.

2. STOP/REST :
Bilgisayar çalışırken duraklatmak için STOP/REST düğmesine basabilirsiniz.Program modunda kurulduğunda, bu tuşa basarak programa geri dönebilirsiniz ve Modu ayarlayın.

3. UP/DOWN :
Seçilen moddaki değeri yukarı ve aşağı değerlere ayarlamanızı sağlar.

4. ENTER/MODE :
Bu tuşa basarak veri ayarını yapın ve ayarları veya değiştirilmiş değerleri onaylamak için kullanılır.

5. RECOVERY :
Bir süre egzersiz yaptıktan sonra, "PULSE" görüntülenene kadar grip bölümünde tutun
Kalp frekansında, "RECOVERY" düğmesine basın, sonra parmak tutuşunu 60 saniye basılı tutun. "TIME" saat 00: 60'dan 00: 00'a geri sayım dışında, tüm fonksiyon ekranı duracaktır.
Ekran, kalp atış hızı kurtarma durumunuzu F1, F2 ... .to F6 ile gösterecektir.
RECOVERY düğmesine tekrar basarak ana ekrana dönün.) F1 en iyisi.

6. P1~P12 PROGRAM quick key:
Bilgisayarda P1 ~ P12 programı için ayrı tuşlar var. Programın tuşuna basarak istediğiniz programı hızlı bir şekilde seçebilirsiniz.

P1 ~ P12 PROGRAMI ayarlamak için hızlı tuşu kullanın:
1. Bilgisayarı çalıştırdıktan sonra USER of U1~U4, Ağırlık değerine ayarladıktan sonra her mod durumuna girmek için "MODE / ENTER" tuşuna basın.
2. Her bir mod durumunu seçtiğinizde, P1 ~ P12 programı için ayrı tuşlara basın, program moduna doğrudan girin.
3. Onu girdikten sonra, TIME – DISTANCE – CALORIES ayarlama yöntemi, yukarıdaki yöntem (3 ~ 6) ile aynıdır.

Egzersiz sırasında ”MODE / ENTER” tuşuna basarak “ SPEED - TIME – DISTANCE / RPM - CALIROES - WATTS “ ekranını değiştirebilirsiniz.

Egzersiz sırasında programı duraklatmak için bir kez "STOP / REST" tuşuna basın, TIME / DISTANCE / CALORIES LED penceresi egzersiz değerini görüntüler. “START” tuşuna basın, bilgisayar başlangıç durumuna geri dönecek ve TIME / DISTANCE / CALORIES değerlerini sayacaktır.

"STOP / REST" tuşuna iki kez basarsanız, egzersiz değerlerini silmek ve program moduna dönmek için MANUAL / PROGRAM / USER / HRC / WATTS “ LED'lerinin yanıp sönmesini "STOP / REST" tuşuna ilk kez basın.

Egzersiz sırasındaki durum ve Nokta matrisinin görüntülenmesi:
Egzersiz sırasında, PRM 40'ın altında ve Nokta matrisi "RPM ↑" görüntülendiğinde ve 5 saniye sonra duraklama moduna girer ve duraklama 5 saniye görüntülenir.

KULLANICI (USER) modu
1. "KULLANICI" yı seçmek için "YUKARI / AŞAĞI" tuşuna basın.
2. "KULLANICI" moduna giriniz.
3. "MODE / ENTER" tuşuna basın, "TIME" LED'i yanar ve yanıp söner, başlangıç değeri "0:00" olur, "TIME" değerini ayarlamak için "YUKARI / AŞAĞI" tuşuna basın.
4. "TIME" ı ayarladıktan sonra "MODE / ENTER" tuşuna basın, "DISTANCE" LED'i yanar ve yanıp söner, başlangıç değeri "0.0" olur, "DISTANCE" ayarlamak için "YUKARI / AŞAĞI" tuşuna basın.
5. "UZAKTAN" ayarlandıktan sonra "MODAL / ENTER" tuşuna basın, "CALORIES" LED'i yanıp söner ve yanıp söner, başlangıç değeri "0" olur, "KALORİLAR" ayarlamak için "YUKARI / AŞAĞI" tuşuna basın.
6. ZAMAN - MESAFEDE - KALORİ tekrarlayabilirsiniz. TIME, DISTANCE, CALORIES ayarladıktan sonra, çalıştırmak için "START" tuşuna basın.

Program kontrol fonksiyonu
P1 ~ P12 PROGRAM
1. P1 ~ P12 PROGRAMI'nı seçmek için "YUKARI / AŞAĞI" tuşuna basın
2. Çalışma modunu seçmek için PROGRAM moduna girin.
3. "MODE / ENTER" tuşuna basınız, "TIME" LED'i yanıyor ve yanıp sönüyor, başlangıç değeri "0:00", "TIME" ayarlamak için "YUKARI / AŞAĞI" tuşuna basınız.
4. "TIME" ı ayarladıktan sonra "MODE / ENTER" tuşuna basın, "DISTANCE" LED'i yanar ve yanıp söner, başlangıç değeri "0.0" olur, "DISTANCE" ayarlamak için "YUKARI / AŞAĞI" tuşuna basın.
5. "UZAKTAN" ayarlandıktan sonra "MODAL / ENTER" tuşuna basın, "CALORIES" LED'i yanıp söner ve yanıp söner, başlangıç değeri "0" olur, "KALORİLAR" ayarlamak için "YUKARI / AŞAĞI" tuşuna basın.
6. ZAMAN - MESAFEDE - KALORİ tekrarlayabilirsiniz. TIME, DISTANCE, CALORIES ayarladıktan sonra, çalıştırmak için "START" tuşuna basın.

P1 ~ P12 PROGRAMI ayarlamak için hızlı tuşu kullanın:
1. Bilgisayarı çalıştırdıktan sonra U1 ~ U4 USER (Kullanıcı) Ağırlık değerine ayarladıktan sonra her mod durumuna girmek için "MODE / ENTER" tuşuna basın.
2. Her mod durumunu seçerken, P1 ~ P12 programı için ayrı tuşlara basın, program modunu doğrudan girin.
3. Onu girdikten sonra,TIME – DISTANCE – CALORIES ayar yöntemi yukarıdaki yöntemle (3 ~ 6) aynıdır.

Egzersiz sırasında, ”MODE / ENTER” tuluna basarak “ SPEED - TIME – DISTANCE / RPM - CALIROES - WATTS “ ekranını değiştirebilir. “STOP/REST” tuşna basarak duraklatabilirsiniz. ve LED ekranda TIME / DISTANCE / CALORIES egzersiz değerlerini görüntüleyebilirsiniz. “START” ktuşuna basın, bilgisayar başlangıç durumuna geri dönecek ve TIME / DISTANCE / CALORIES değerlerini sayacaktır..

"STOP / REST" tuşuna iki kez basarsanız, egzersiz değerlerini silmek ve program moduna dönmek için ” MANUAL / PROGRAM / USER / HRC / WATTS “ LED'lerinin hepsi yanıp sönerse, "STOP / REST" tuşuna ilk kez basın.

Egzersiz sırasındaki durum ve Nokta matrisinin görüntülenmesi:
Egzersiz sırasında, PRM 40'ın altında ve Nokta matrisi "RPM ↑" görüntülendiğinde ve 5 saniye sonra duraklama moduna girer ve duraklama 5 saniye görüntülenir.

WATTS mod :
1. ” UP / DOWN “ tuşlarına basarak WATTS değerini yukarı ve aşağı değerlere ayarlayabilirsiniz.
2. PROGRAM moduna giriniz.
3. "MODE / ENTER" tuşuna basınız, "WATTS" LED'i yanıyor ve yanıp sönüyor, başlangıç değeri "120"
4. "WATTS" ı ayarladıktan sonra "MODE / ENTER" tuşuna basın, "TIME" LED'i yanar ve yanıp söner, başlangıç değeri "0:00" olur, "TIME" değerini ayarlamak için ” UP / DOWN “ tuşuna basın.
5. "TIME" ı ayarladıktan sonra "MODE / ENTER" tuşuna basın, "DISTANCE" LED'i yanar ve yanıp söner, başlangıç değeri "0.0" olur, "DISTANCE" ayarlamak için ” UP / DOWN “ tuşuna basın. "DISTANCE" ayarlandıktan sonra "MODE / ENTER" tuşuna basın, "CALORIES" LED'i yanıp söner ve yanıp söner, başlangıç değeri "0" olur, "CALORIES" i ayarlamak için ” UP / DOWN “ tuşuna basın. TIME - DISTANCE - CALORIES'yi tekrarlayabilirsiniz. TIME, DISTANCE, CALORIES ayarladıktan sonra, çalıştırmak için "START" tuşuna basın.

Egzersiz sırasında, ”MODE / ENTER” TUŞUNA BASARAK “ SPEED - TIME – DISTANCE / RPM - CALIROES - WATTS “ ekranını değiştirebilirsiniz.

Egzersiz sırasında programı duraklatmak için bir kez "STOP / REST" tuşuna basın, TIME / DISTANCE / CALORIES LED penceresi egzersiz değerini görüntüler. START” tuşuna basın, bilgisayar başlangıç durumuna geri dönecek ve TIME / DISTANCE / CALORIES değerlerini sayacaktır..

"STOP / REST" tuşuna iki kez basarsanız, egzersiz değerlerini silmek ve program moduna dönmek için ” MANUAL / PROGRAM / USER / HRC / WATTS “ LED'lerinin yanıp sönmesi için "STOP / REST" tuşuna ilk kez basın.

Egzersiz sırasındaki durum ve Nokta matrisinin görüntülenmesi:
Egzersiz sırasında, PRM 40'dan az olduğunda ve Nokta matrisi 'RPM ↑' görüntülediğinde ve 5 Saniye, duraklama moduna girer ve duraklama 5 saniye görüntülenir.

PROGRAM profile

Manual

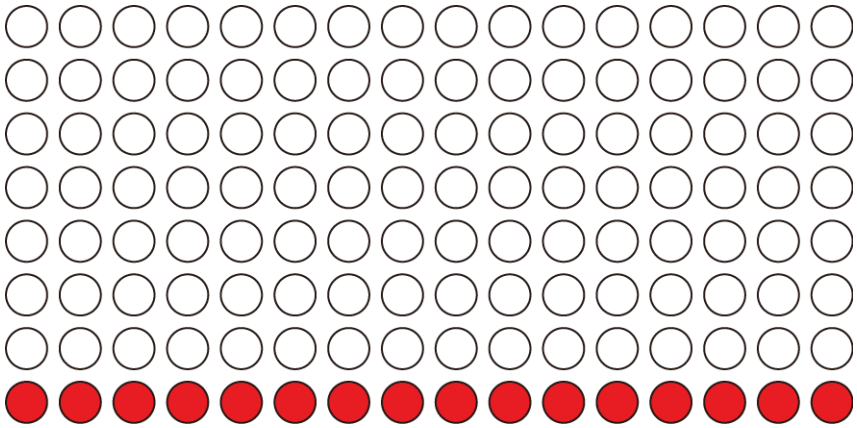

HRC

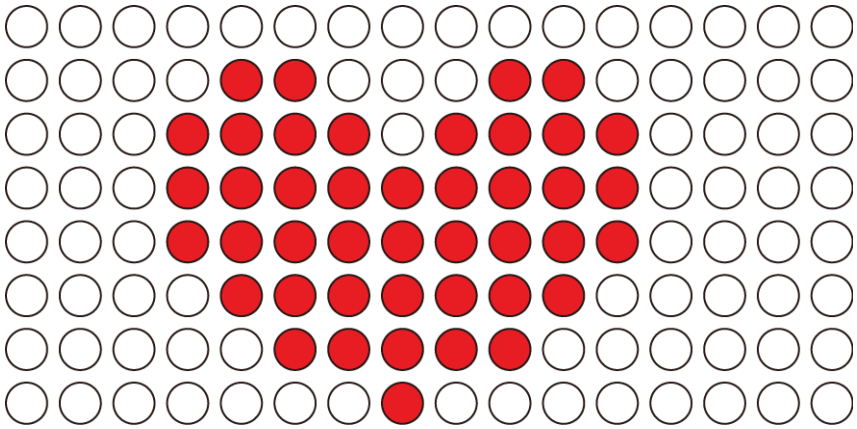

Watts

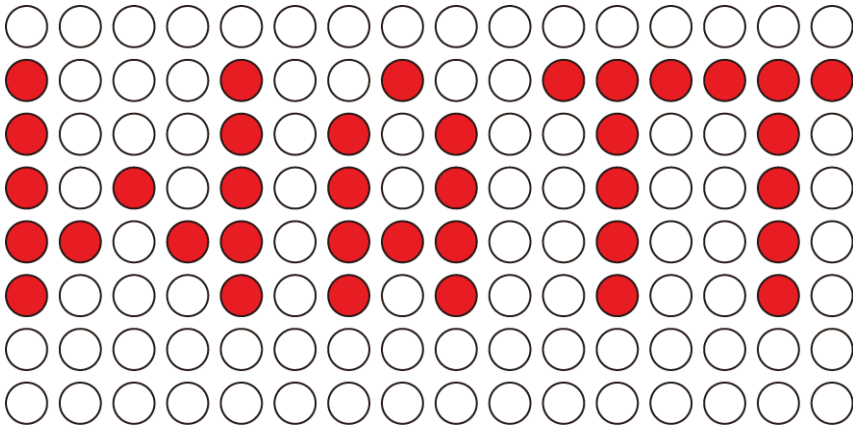

PROGRAM

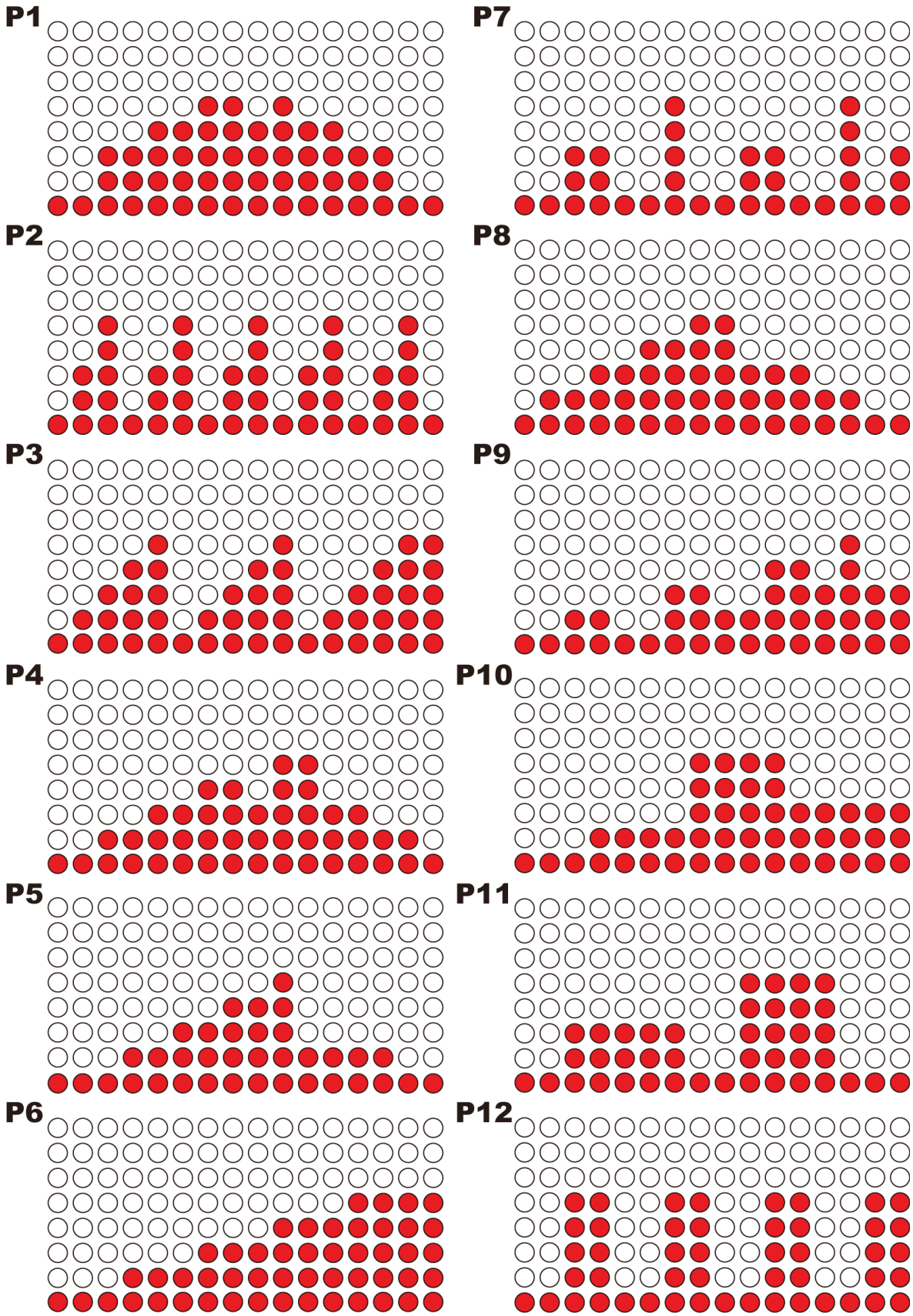

hattrick-pro

T-1000 TİCARİ ELİPTİK BİSİKLET

ÜRÜNÜMÜZÜ TERCİH ETTİĞİNİZ İÇİN TEŞEKKÜR EDER,
İYİ GÜNLERDE KULLANMANIZI DİLERİZ.

Ürünümüz SPOR DÜNYASI garantisindedir.
Kurulum ya da servisle ilgili 0850 495 52 12 numaralı müşteri hizmet numaramızı arayabilir, ya da www.spordunyasi.com.tr web sitemizden teknik servislerimizin iletişim bilgilerine ulaşabilirsiniz.

Tüm görüş, istek, ve önerilerinizi info@spordunyasi.com.tr / teknikservis@spordunyasi.com.tr'ye email atabilirsiniz. Spor Dünyası tüketicilerimizin değerli düşünceleri bizler için önemlidir.

Üretici & İthalatçı Firma Bilgileri (Manufacturer & Importer):
SPOR DÜNYASI Dış. Tic. A.Ş
Mahmutbey Mah. Turgut Cad. No:9 34217 Bağcılar / İSTANBUL
Tel: +90 212 446 94 94 Fax: +90 212 445 27 02
info@spordunyasi.com.tr
www.spordunyasi.com.tr