hattrick-pro

3300 TİCARİ KOŞU BANDI

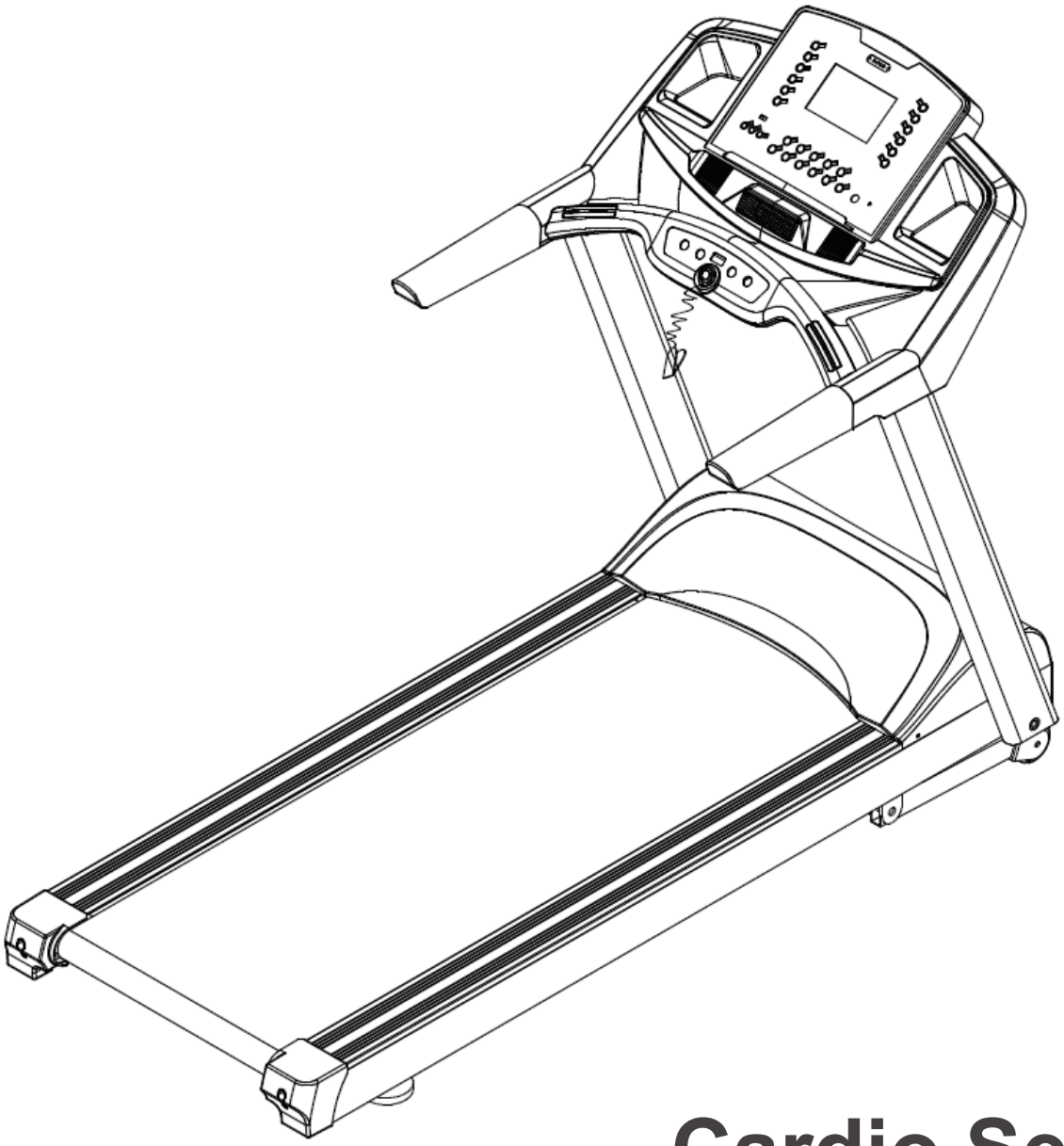

Cardio Serisi

Kullanım Kılavuzu

Türkçe

GENEL BİLGİLENDİRİLME

Ürünümüzü seçtiğiniz için teşekkür ederiz. Sağlık ve güvenliğiniz için cihazı doğru ve talimatlara uygun kullanınız. Kurulum ve/veya Kullanım öncesinde, aşağıdaki bilgileri dikkatle okuyunuz. Güvenli ve etkili kullanım ancak cihazın doğru kurulması, kullanılması ve bakımının doğru yapılması ile mümkündür.

ÖNEMLİ BİLGİ- UYARI

Kullanım ve/veya ürün muhafaza talimatlarına uymadığınız durumlarda olan ve/veya oluşabilecek yaralanma ve/veya diğer maddi, manevi tüm sağlık sorunları ve/veya diğer tüm zararlardan Spor Dünyası Dış Tic. A.Ş. sorumlu değildir.

1. Bu kullanma kılavuzunu saklayınız. Ürünü başka bir yere ya da birine verirken, kullanım kılavuzu ile birlikte veriniz.
2. Ürün modelinin yükseltilmesinden ötürü, aldığınız üründe biraz farklılık olabilir.
3. Teknik servis iletişim bilgilerine www.spordunyasi.com.tr/Teknik-Servisler adresinden ulaşabilirsiniz.
Bir sorun ya da sormak istediğiniz konularda 0850 495 52 12 nolu Müşteri Hizmetleri numaramızla irtibata geçebilirsiniz.
4. Cihazınızın garanti süresince fatura ve garanti belgenizi muhafaza ediniz.
5. Teknik servis çağırdığınızda veya teknik servise kayıt bırakacağınızda fatura ve garanti belgesini hazırlamanız, ibraz etmeniz ve bilgilerinizi belirtmeniz gerekmektedir.
6. Ürünü teslim alındığınızdan itibaren 14 gün içerisinde oluşabilecek yasal iade durumları için ambalajını muhafaza ediniz.
7. Bakanlıkça tespit edilen kullanım ömrü 10 yıldır.
8. Cihaz elektrik gücü ile çalışıyor ise, elektrik topraklama tesisatınızı yetkili elektrik teknisyenine kontrol ettriniz.Topraklama elektrik çarpmalarını en aza indirgeyen yoldur.Cihaz toprak hatlı bir kablo ve toprak hatlı bir priz ile çalıştırılabilir. Bulunduğunuz yerdeki elektrik şartnamesinde belirtilen kodlara göre yapılmış topraklama sistemine sahip olmalıdır. Cihaz, ancak standart elektrik tesisatı kurallarına uygun yerlerde kullanılabilir.Düşük akım, voltaj cihaza zarar verir. Cihaz garanti kapsamından çıkar. Cihazı düzgün topraklanmış standartlara uygun bir çıkışa bağlayınız. Cihazın fişini değiştirmeyiniz. Şayet priz uygun değilse yetkili bir elektrikçi ya da servisçi tarafından montajı yapılmış priz kullanınız. Ürünle adapatör kullanmayınız.
9. Cihazın fişi, elektrik kablosu zarar görmüş, ıslanmış, hasarlı ve/veya cihaza su dökülmüş, cihazın çalışmasında ve güvenliğin sağlanmasında hayati önem arz eden parçaları zarar görmüş, düzgün çalışmıyor ise cihazı yetkili teknik servis ve/veya satış ve dağıtımını yapan Firma ile irtibata geçerek gönderimini sağlayınız.
10. Kullanım ömrünü dolduran cihazları kullanmayınız.
11. Tedavi amaçlı kullanıma uygun değildir
12. Bu ürün dış mekânlarda kullanıma uygun değildir.
13. Bu makinenin, kullanım amaçları dışında herhangi bir şekilde kullanılması kesin olarak yasaklanmıştır. Ayrıca cihaza kesinlikle eklentiler yapmayınız.
Makina çalışırken hareketli kısımlar statik elektrik oluşturabilecekleri için parlayıcı,patlayıcı ve yanıcı maddelerden uzak tutunuz.
14. Yanlış ve aşırı egzersizin sağlığınıza zarar verme olasılığı bulunmaktadır, lütfen, doğru egzersiz açısı ve vücut yükünüz konusunda profesyonele danışınız.

SAKLAMA- MUHAFAZA-DEPOLAMA

1. Cihazınızı ıslak ve nemli (banyo, sauna, balkon, teras v.b) yerlerde kullanmayınız ve muhafaza etmeyiniz.Rutubetli ya da çok günes alan yerlerde bulundurmayınız. Bırakmayınız.

2. Cihazınızda kablo var ise, kabloyu sıcak yüzey ve yerlerden, yanıcı, parlayıcı, yakıcı nesne ve maddelerden uzak tutunuz. Özellikle yangın tehlikesine karşı dikkat ediniz.

3. Cihaz katlanabilir özelliğe sahip ise, cihazın tüm fonksiyonları kapalı hale getirildikten sonra katlama yapılmalıdır.

4. Cihazı temiz ve kuru bir ortamda muhafaza ediniz.Yetişkinlerin, çocukların, engellilerin, yaşlıların ve hayvanların zarar görmemesi için emniyetli yerlerde saklayınız.

TAŞIMA

1. Cihazı hareket ettirirken ve/veya kullanırken dikkatli olmanız gerekir. Kendinize zarar verebilirsiniz. Kendinizi zorlayacak, kapasitenizin üzerinde hareket ve ağırlıklardan kaçınınız. Cihazın mümkünse ambalajını muhafaza ediniz. Gerekiyor ise cihazı birden fazla kişi taşımalıdır. Taşıma esnasında çarpma, düşme gibi cihaza zarar verebilecek durumlara karşı önlem alarak cihazınızı taşıyınız.Cihaza zarar verecek durumların oluşması halinde cihazınızı mutlaka kullanmadan önce yetkili teknik servis tarafından komple kontrol edilmesini sağlayınız.

2- Ürünü güç kablosu ile taşımayınız. Ya da kabloyu kol gibi kullanmayınız.

BAKIM- TEMİZLEME

1. Cihazınızın düzenli yağlama yapılmasına özen gösteriniz. Cihazınız için ALTIS, HATTRICK, marka yağları tercih ediniz. Her yağ kalitesi aynı olmadığından cihazınıza zarar verebilir.

2. Her türlü ayarlanabilir bölüm, özellikle kullanıcının egzersiz hareketlerini doğrudan etkileyebilecek olan bölümler, bakım sırasında güçlendirilmeli, düzenli olarak cihazın bakımının yetkili servisi tarafından yapılması gereklidir.

3. Üç ayda en az bir defa cihazın motor bölümü açılıp, toz ve pumukçuklar temizlenmelidir.

4. Cihazın kış aylarında soba ve/veya kalorifer peteklerinden uzak tutulması gereklidir.

5. Her kullanımdan sonra cihazı temiz kuru bir bezle siliniz. Özellikle bant temizliği önemlidir. Haftada bir kez cihazı su ile nemlendirilmiş yumuşak bir bez ile siliniz.

6. Ekran panellerinin ıslanmamasına ve nem almamasına dikkat ediniz.

DİKKAT = Elektrik çarpma riskini azaltmak için; cihazı temizlerken ve/veya kullandıktan sonra cihazın fişini çıkışından olmak üzere çekiniz.

KULLANIM ŞARTLARI VE KULLANIM TALİMATLARI

1. Genel ya da herhangi bir sağlık probleminiz var ise, enerji artırıcı ve/veya takviye ilaçları kullanıyorsanız, cihazı kullanmadan önce doktorunuza başvurunuz Herhangi bir egzersiz programına başlamadan önce tıbbi ve fiziksel açıdan uygun olup olmadığınızı belirlemek ve sağlığınızı tehlikeye sokmamak için doktorunuza başvurunuz. Kalp hızınız, tansiyonunuz ve kolesterol düzeyinizi etkileyen bir ilaç ya da içecek kullanıyorsanız, doktor tavsiyesi mutlaka almalısınız.

2. Özellikle 35 yaş üzerindeyseniz, kalp, solunum, eklem.. vb. spor yapmaya engel rahatsızlıklarınız var ise ve/veya hamile iseniz çalışmaya başlamadan önce doktorunuza veya tıbbi danışmanınıza başvurunuz.

3. Vücudunuzun sinyallerine kulak veriniz. Yanlış egzersiz sağlığınıza zarar verir. Aşağıdaki semptomlardan herhangi biri sizde görülüyorsa, egzersizi hemen kesiniz: ağrı, göğsünüzde bir ağırlık, aşırı nefes darlığı, bayılma hissi, baş dönmesi, mide bulantısı.göz kararması..vs bu ve bu gibi diğer durumlardan herhangi birini hissetmeniz durumunda, doktorunuza danışın.

4. Cihazın emniyet anahtarının yuva içerisinde olduğundan emin olunuz. Aksi halde cihaz çalıştırılamaz.

5. Cihazı oksijenin az olduğu ve/veya kimyasal madde, sprey sıkılmış yerlerde kullanmayınız. Cihazı bu gibi yerlerde bulundurmayınız, çalıştırmayınız.

6. Cihazınızın hareketli parçalarına elinizi ve/veya nesne, sopa vb. herhangi bir parça sokmayınız. Cihazınızın çalışmasını engelleyecek nesne ve malzemelerden cihazınızı uzak tutunuz.

7. Cihaz çalışır durumda iken başkasının dokunmasına izin vermeyiniz. Ürünü elektriğe bağlı ve/veya çalışır durumda kesinlikle yanlız ve/veya gözetimsiz bırakmayınız.

8. Engelli, Çocuk ve hayvanları cihazdan uzak tutunuz. Kullanmalarına izin vermeyiniz. Cihaz sadece yetişkinler için tasarlanmıştır. Cihazın Engelli,Çocuk ve hayvanlardan uygun uzaklıkta olduğundan emin olunuz.Kardiyopatların ve 12 yaşından küçük çocukların, yaşlı, engelli ve spora engel her türlü hastalığı olanların bu aleti kullanmaları kesinlikle yasaktır. Cihaz bu kişi ve canlıların yanında kullanılıyor ise mutlaka kendilerine yakından gözetim sağlanmalıdır.

9. Cihazı kullanmadan önce vida,somun ve tutma yerlerinin iyice sıkılmış olduğundan emin olunuz. Cihazı, her zaman kılavuzda belirtildiği şekilde kullanınız. Cihazın kurulumu ya da kontrolü sırasında hasarlı bir durum görürseniz ya da kullanım sırasında sıra dışı sesler duyarsanız cihazı derhal durdurunuz. Problem çözümleninceye kadar aygıtı kullanmayınız.

10. Cihazınız tamamen durmadan, cihaz üzerinden inmeyiniz. Kullanmadan önce cihazın çalışmıyor olduğunu kontrol ediniz.

11. Cihazın havalandırma yerleri kontrol edilmeli, periyodik bakımları yetkili teknik servis tarafından yapılmalıdır.

12. Cihazı kullanırken cihaza takılabilecek ve tehlike oluşturabilecek kıyafet, takı ve aksesuar kullanmayınız. Uzun ve bol giysiler ürüne takılabilir ve hareketinizi engelleyebilir. Hareketlerinizi engelleyecek şekilde saç, vs. mutlaka toplayınız Kullanım sırasında ayrıca başka spor aletleri kullanmayınız. (El yayı, ağırlık vb.). Uygun spor kıyafetleri ve spor ayakkabısı kullanınız.

13. Cihazın Tutma yerlerini, tutmanızı zorlaştıracak kayganlaştırıcı jel ve/veya krem vs. sürmeyiniz.

14. Egzersizinizden maksimum verim alabilmeniz için uzmana danışarak belirlediğiniz hedef çalışma değerlerini cihaza giriniz. Program seçiminizi yapınız.

15. Egzersizlerinizi %60-%70 hedef nabız değeri arasında çalışmanız önemlidir. Max. nabız degerini bir uzmana danışarak mutlaka belirleyiniz.

16. Cihaz medikal bir ürün değildir. Değerler yaklaşık değerlerdir. Size uygun nabız değerini doktorunuza danışarak öğreniniz. Egzersiz sırasında nabzınızı sürekli kontrol ediniz. Normal değerinizin üzerinde bir nabız değeri olur ise çalışmayı durdurunuz ve uzmana çalışma programınızı yeniden yaptırınız. Yeni program değerlerinizi cihazınıza girmeyi unutmayınız.

17. Kullanımdan önce uygun ısınma hareketlerini yapınız.

18. Lütfen kullanmadan önce makinenin her yerinin sabit olduğunu kontrol ediniz.

19. Elektrik çarpma riskini azaltmak için; cihazı temizlerken ve/veya kullandıktan sonra cihazın fişini çıkışından olmak üzere çekiniz.

GÜVENLİK BİLGİLERİ:

Herhangi bir egzersiz programına başlamadan önce, doktorunuza danışınız. Başlamadan önce tam bir sağlık kontrolünden geçmeniz önerilir. Lütfen aşağıdaki talimatları uygulayınız:

1. Koşu bandını sert ve düzgün bir zemin üzerinde kurunuz.
2. Koşu bandının arkasındaki alanı boş bırakınız.
3. Boşu bandının kayışına herhangi bir objenin sıkışması halinde, koşu bandı acil bir durumda hemen durmayacaktır. Böyle bir durumda, güvenlik anahtarını çıkarmak için kordonunu çekiniz.
4. Koşu bandını kullanmadan önce, her zaman kontrol ediniz.
5. Tüm vida ve somunların sıkılmış, tüm parçaların takılmış olduğundan emin olunuz.
6. Herhangi bir şekilde kurulum eksiği olan bir aygıtı asla kullanmayınız.
7. Elektrik kablosunu bağlarken, fişi topraklanmış bir devreye takınız. Devre üzerinde başka bir aygıt takılı olmamalıdır. Kabloyu koşu bandının altından geçirmeyiniz. Koşu bandını hasarlı ya da yıpranmış kablo ile kullanmayınız.
8. Ellerinizi hareketli parçalardan uzak tutunuz.
9. Bu üründe ağırlık sınırlaması bulunmaktadır. 170 kilodan fazla iseniz, bu aygıtı kullanmamanız önerilir. Burada belirtilen limitin aşılması halinde, ciddi yaralanmalar olabilir.Bu aygıt, bu kilo limitini aşan kişileri desteklemek için tasarlanmamıştır.
10. Koşu bandını kullanırken uygun kıyafetler giyiniz. Hareketlerinizi kısıtlayan veya engelleyen ya da hareket halindeyken aygıtın herhangi bir yerine takılabilecek kıyafetler giymeyiniz. Hem kadınların hem de erkeklerin spor kıyafetleri giymeleri önerilir. Koşu bandını çıplak ayakla ya da sadece çorap ya da terlikle veya sandaletlerle kullanmayınız. Deri tabanlı ya da yüksek topuklu ayakkabılar da kullanmayınız. Saçlarınız uzunsa, mutlaka bağlayınız.
11. Aygıtı sağa ya da sola sallamayınız.
12. Aygıtı ara vermeden bir saatten fazla kullanmayınız.
13. Koşu bandına çıkar ya da inerken dikkatli olunuz.
14. Koşu bandının hiç bir yerine sıvı koymayınız.
15. Motor kablosu ve düğmesi gibi elektrikli bölümleri su ile temas ettirip kısa devre yaptırmaktan kaçınınız.
16. Üretici tarafından önerilmeyen hiçbir parça ya da aksesuarı kullanmayınız. Bu, yaralanmalara ya da koşu bandının bozulmasına neden olabilir.
17. Size önerilen egzersiz limitleri içinde egzersiz yapınız. Kendinizi aşırı yormayınız.
18. Herhangi bir ağrı ya da anormal bir durum hissettiğinizde, hemen EGZERSİZİ KESİNİZ ve doktorunuzla görüşünüz.
19. Ayarlama yaparken ya da arka silindirler yakınında çalışırken, koşu bandını kapatınız.
20. Olası herhangi bir yaralanma ya da kazayı önlemek için, mıknatıslı güvenlik anahtarının bir tarafı, egzersiz sırasında giysinize takılı olmalıdır.
21. Yanlış ya da aşırı egzersiz yaralanmalara yol açabilir.
22. Bu koşu bandı tedavi amaçlı kullanılmaz.
23. Hasarları önlemek için, koşu bandının hiçbir kapağını açmayınız.
24. Koşu bandının düz bir zemine yerleştirilmesini ve çevresinde 1 metrelik güvenli bir alan bulunmasını sağlayınız.
25. Bu koşu bandı, bir oyuncak değildir. Çocukları bundan uzak tutunuz. Yakınlarında iken de mutlaka gözetim altında bulundurunuz.
26. Motor gücü: Devamlı AC4 hp/Zirve AC6 hp.

Bu spor aletini satın aldığınız için teşekkür ederiz.,
Kullanım öncesinde aşağıdakiler gibi bazı ısınma hareketleri yaparak, yarı çabayla iki kat sonuç alabilirsiniz.

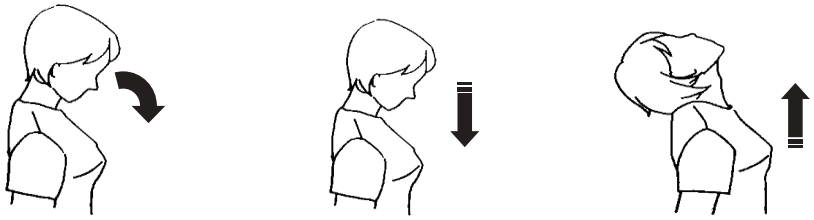

Boynunuzu aşağı ve yukarı doğru esnetiniz.

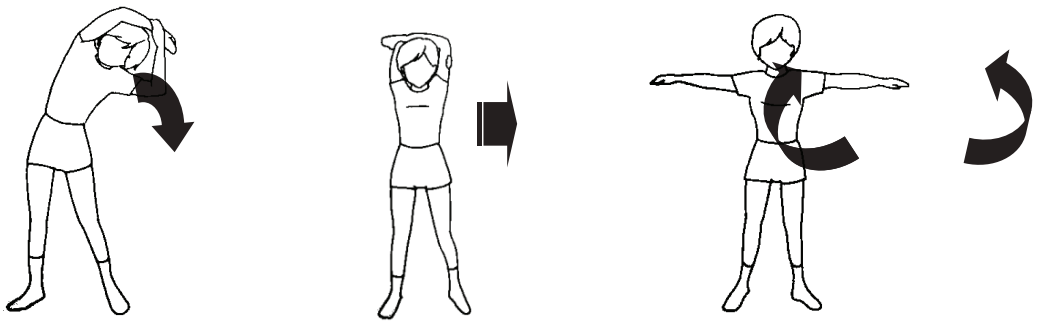

Belinizi sağa ve sola doğru kıvırınız

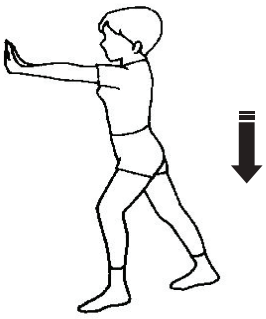

İleri doğru itme

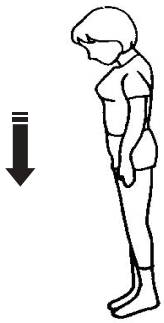

sırt dikleştirme

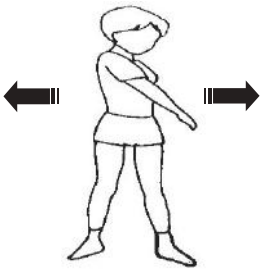

sola ve sağa dönme alıştırması

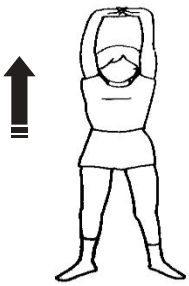

aşağı ve yukarı doğru esneme

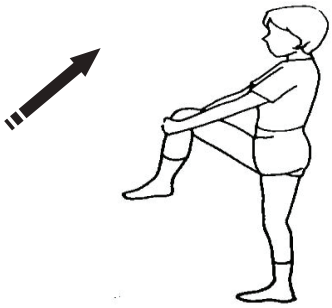

Kalça esnetme alıştırması

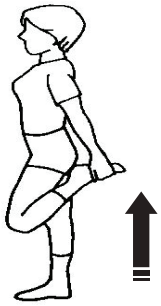

Baldır esnetme alıştırması

GENİŞLETİLMİŞ ÇİZİM

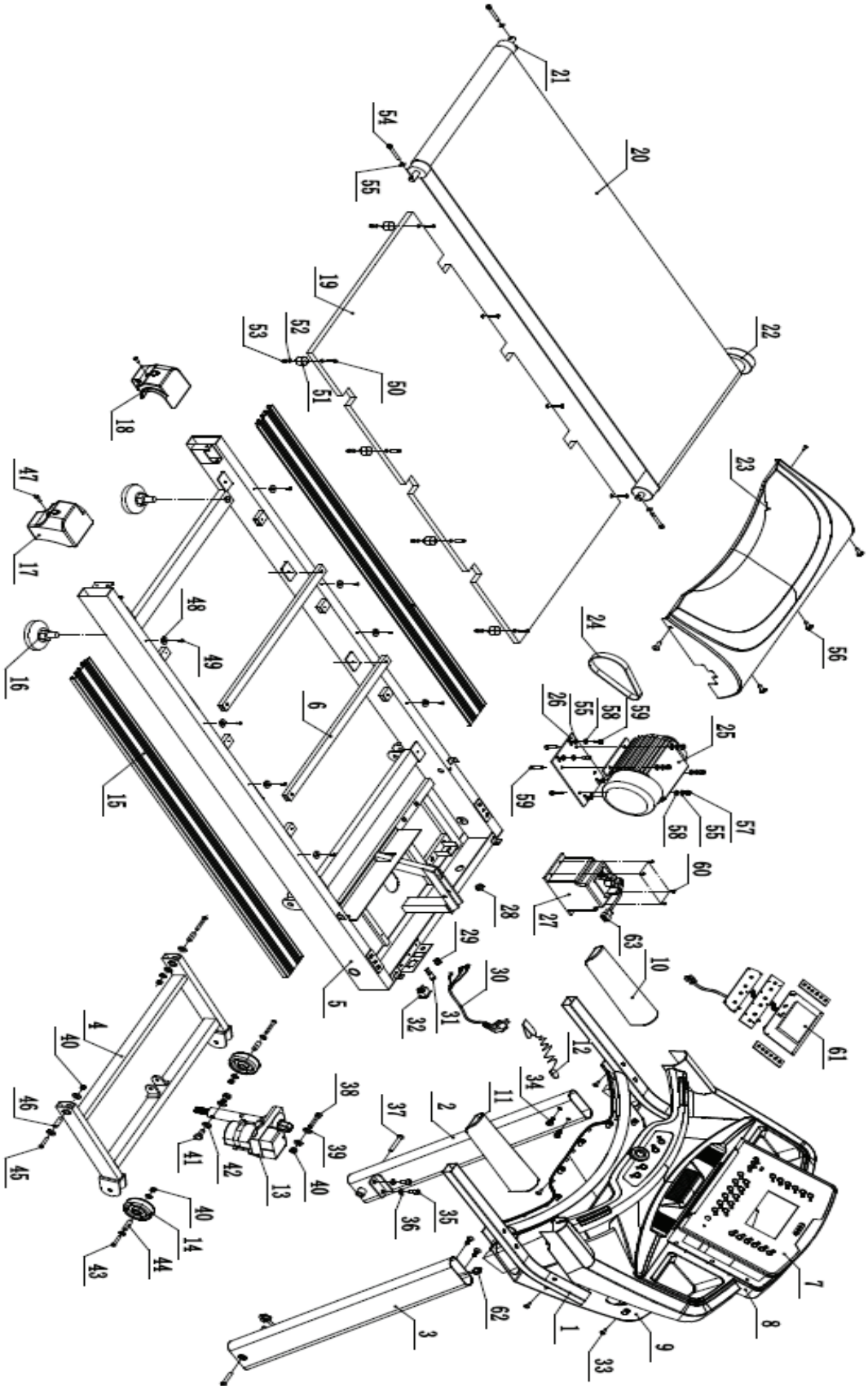

PARÇA LİSTESİ

PARÇA NO	PARÇA ADI	MİKTAR
1	bilgisayar çerçevesi	1
2	Sol dikey boru	1
3	Sağ dikey boru	1
4	EĞİM çerçevesi	1
5	Koşma platformu	1
6	Koşma platformu destek borusu	2
7	Bilgisayar üst kapağı	1
8	Bilgisayar panel tablası	1
9	Bilgisayar orta tepsisi	1
10	Sol gidon	1
11	Sağ gidon	1
12	Güvenlik Anahtarı	1
13	Eğim motoru	1
14	Hareketli tekerlek	2
15	Yan tırabzan	2
16	Koşma platformunun lastik yastığı	2
17	Sağ uç kapağı	1
18	Sol uç kapağı	1
19	Koşma tablası	1
20	Koşma Kayışı	1
21	Arka silindir	1
22	Krank milli ön silindir	1
23	Motor kapağı	1
24	Motor kayışı	1
25	Motor	1
26	Motor sabit tablası	1
27	İnvertör	1
28	Boru fişi	1
29	Güç kablosu yastığı	1
30	Güç kablosu	1
31	Sigorta	1
32	Güç Düğmesi	1
33	4.2*15Vida	21
34	M8*20 Alyan başlı cıvata	4

PARÇA LİSTESİ

35	M10*20 Alyan Başlı cıvata	4
36	Φ10 Rondela	12
37	M10*70 Alyan Başlı cıvata	2
38	M10*50 Alyan Başlı cıvata	1
39	Ø10 Plastik rondela	2
40	M10 Naylon somun	6
41	M10*15 Alyan Başlı cıvata	2
42	Ø12 Plastik rondela	2
43	M10*55 Alyan Başlı cıvata	2
44	Φ16*42 Bağlantı şaftı kovanı	2
45	M10*50 Alyan Başlı cıvata	2
46	Φ16*45 Bağlantı şaftı kovanı	2
47	ST4.2*20 Vida	2
48	Yan tırabzan yastığı	8
49	ST4.2*15 Vida	14
50	M6*25 Vida	8
51	Koşu platformu tampon yastığı	8
52	M6 Büyük rondela	8
53	M6 Naylon somun	8
54	M8*85 Alyan Başlı cıvata	3
55	Ø8 Rondela	11
56	ST4.8*15 Vida	5
57	M8 Naylon somun	4
58	Ø8 Yaylı rondela	8
59	M8*20mm Alyan Başlı cıvata	8
60	ST4.2*12 Vida	4
61	Bilgisayar ekranı	1
62	Bilgisayar kontrol kablosu	1
63	Dikey boru r kontrol kablosu	1
64	Taban çerçevesi kontrol kablosu	1

KURULUM ALETLERİ

Size kolaylık olması amacıyla, bu ürünün kurulumunda kullanılan aletler aşağıda tanımlanmıştır. Aşağıdaki tablo, tanımadığınız aletleri size tanıtmak amaçlıdır:

NO.	TANIM	MİKTAR
34	M8*20 Alyan Başlı cıvata	4
35	M10*20 Alyan Başlı cıvata	4
36	Φ10 Rondela	12
37	M10*70 Alyan Başlı cıvata	2
A	6mm LOKMA ANAHTAR	1
B	5mm LOKMA ANAHTAR	1
C	TORNAVİDA	1
D	YAĞLAYICI	1

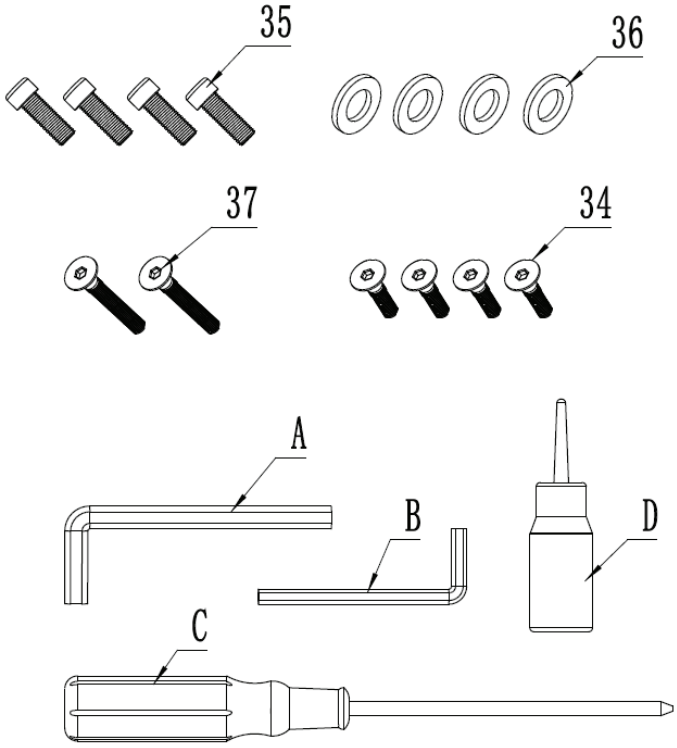

KURULUM TALİMATLARI

UYARI: Sıkma işlemini, tüm vida, rondela ve cıvataları yerleştirdikten sonra yapınız.

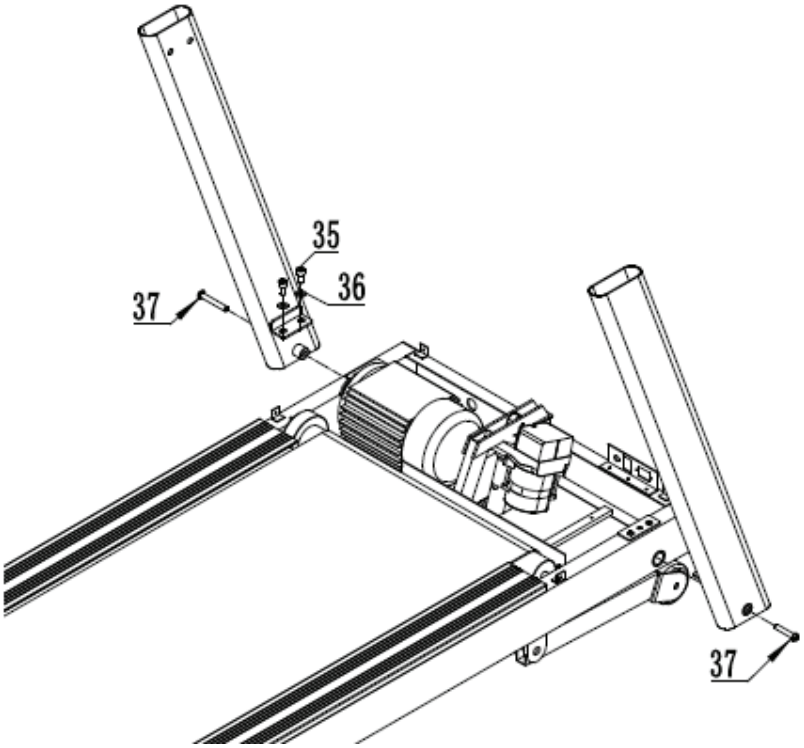

ADIM 1:

Önce sağ dikey çubuğun (63) kontrol kablosunu bağlayınız. Sonra dikey çubukları (2&3) koşma platformuna (5) M10*20 Alyan başlı cıvata (35) Φ10 rondela (36) ve
M10*70 Alyan başlı cıvata (37) ile bağlayınız.

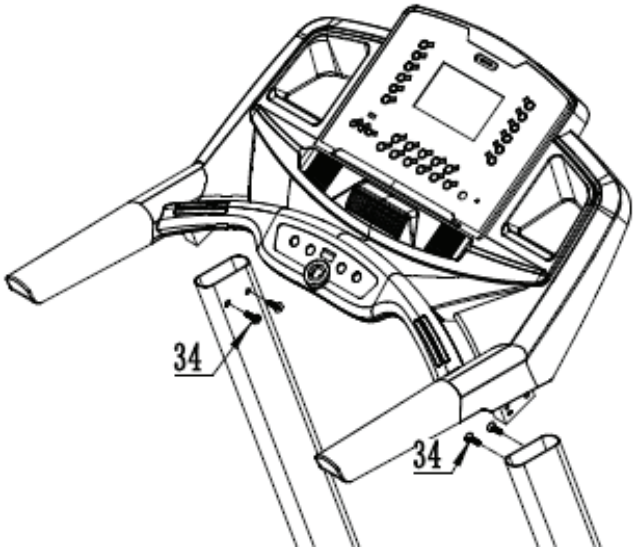

ADIM 2:

Önce bilgisayar bağlantı kablosunu (62) bağlayınız. Sonra, bilgisayarı dikey çubuklara (2&3) M8*20 Alyan başlı cıvata (34) ile bağlayınız.

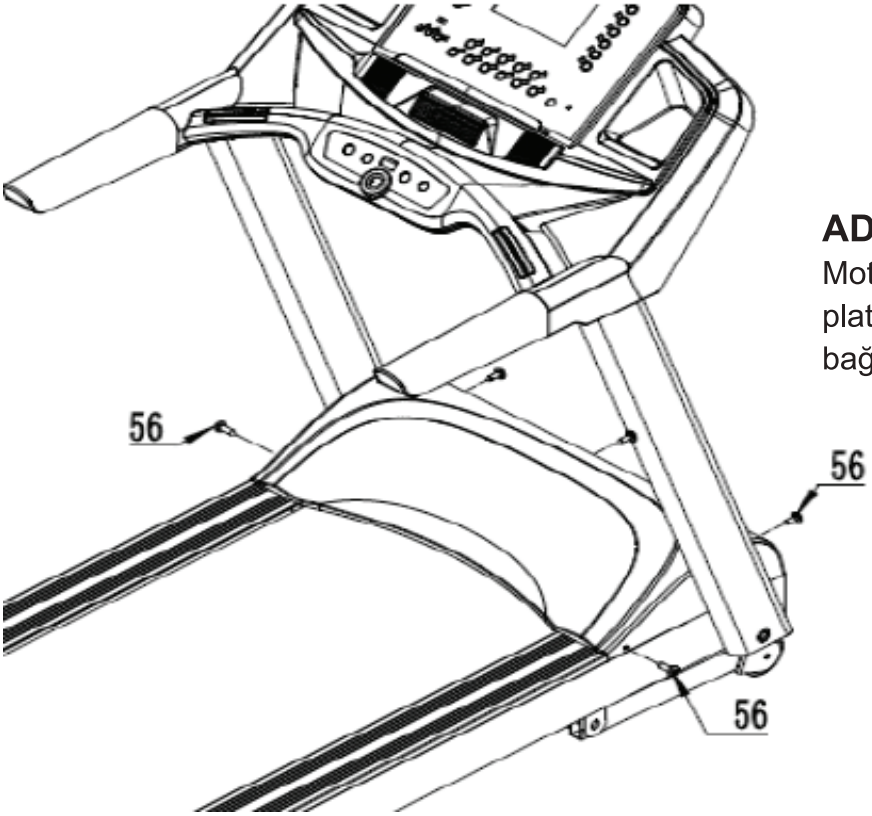

ADIM 3:

Motor kapağını (23) koşma platformuna ST4.8 * 15 Vida (56) ile bağlayınız.

BİLGİSAYARIN ÇALIŞTIRILMASI

Panel görünümü

ÇALIŞTIRMA
Gerekli güç 220~240VAC.

EKRAN GÖRÜNÜMÜ
ZAMAN EKRANI
Bekleme modunda ya da program modundayken koşma zamanı değerini görüntüler.
Zaman geri sayma modu kalan zaman değerini görüntüler.
Mod ayarlarına girdikten sonra, ayar değerini görüntüleyecektir.
Herhangi bir hata mesajı olduğunda, hata mesajının kodunu görüntüleyecektir.
MESAFE EKRANI
Bekleme modunda ya da program modundayken mesafe değerini görüntüler.
Manüel mod, program modu ve kullanıcı moduna geçildiğinde ayarlanan mesafeyi görüntüler.
Mesafe geri sayma modu kalan mesafe değerini görüntüler.
HIZ EKRANI
Gerçek hız değerini görüntüler
Manüel mod, program modu ve kullanıcı moduna geçildiğinde ayarlanan HIZ modunu görüntüler.
EĞİM EKRANI
Gerçek eğim değerini görüntüler
Manüel mod, program modu ve kullanıcı moduna geçildiğinde ayarlanan EĞİM modunu görüntüler.
VÜCUT YAĞI MODU EKRANI
Vücut yağı moduna girdiğinizde, CİNSİYET EKRANI, KADIN ve ERKEK görüntüleyecektir.
Boy penceresi, Yaş penceresi, Ağrılık penceresi de boy, yaş ve kilo verilerini görüntüleyecektir.
VÜCUT YAĞI tablosu penceresi vücut yağı değerini görüntüleyecektir.
PROGRAM MODU EKRANI
Program moduna girdiğinizde, P1 ve P23 arası programlar görüntülenecektir.
Programın ayarlama değerleri görüntülenecektir.
KULLANICI MODU EKRANI
Kullanıcı moduna girdiğinizde, U1 ile U3 arasındaki kullanıcı programları görüntülenecektir.
Kullanıcı programının ayarlama değerleri görüntülenecektir.

DÜĞMELER VE FONKSİYONLARI

HIZ+: Hız değerini yükseltmek için bu düğmeye basınız. Zaman, mesafe, kalori, yükseklik, kilo ve yaş ayarlarını yaparken bu düğmeye basarak değerleri arttırınız.

HIZ-: Hız değerini düşürmek için bu düğmeye basınız. Zaman, mesafe, kalori, yükseklik, kilo ve yaş ayarlarını yaparken bu düğmeye basarak değerleri düşürünüz.

EĞİM+: Eğim değerini yükseltmek için bu düğmeye basınız; Zaman, mesafe, kalori, yükseklik, kilo ve yaş ayarlarını yaparken bu düğmeye basarak değerleri arttırınız.

EĞİM-: Eğim değerini düşürmek için bu düğmeye basınız. Zaman, mesafe, kalori, yükseklik, kilo ve yaş ayarlarını yaparken bu düğmeye basarak değerleri düşürünüz.

MODE: Zaman geri sayımı, mesafe geri sayımı, kalori geri sayımı, vücut yağını, P1 ile P23 arasındaki programlarla U1 ile U4 arasındaki programlar ve HRC1 ve HRC2 programlarını seçmek için bu düğmeye basınız.

START/STOP: Koşu bansını başlatıp durdurmak için bu düğmeye basınız. Koşu sırasında bu düğmeye bir kez bastığınızda koşu bandı duracaktır.

EĞİM KISAYOL DÜĞMESİ: Bu tuşa basıldığında Eğim, 2,5,7,9,12,15 olarak ayarlanacaktır.

HIZ KISA YOL DÜĞMESİ: Bu tuşa basıldığında HIZ 3,6,9,12,15,18 olarak ayarlanacaktır.

BODY FAT: Yağ moduna girmek için bu tuşa basınız.

ENTER: Kullanıcı ve vücut yağı için bir sonraki değere geçmek için bu düğmeyi kullanınız.

FAN: Fan açma ve kapama için kullanılır

SES: USB sesini açma ve kapama için kullanılır

ÇALIŞTIRMA TALİMATLARI

Elektrik düğmesini açtığınızda, bilgisayar bekleme moduna geçecek ve 1 saniye sonra çalışmaya başlayacaktır.

BEKLEME MODU

Bekleme modunda, başlangıç zaman, mesafe ve kalori değerleri "0" gösterir. Başlangıç hız değeri 1 km/saattir. Manüel ekran görünür. Diğerleri görüntülenmez.

START/STOP tuşuna basarak bilgisayarı başlatınız. Zaman ekranı 3-2-1 geri sayımını yapacak, aynı zamanda da kısa bir ses duyulacaktır. Bilgisayar zamanlamayı başlatacak ve hız 1km/saat olacaktır.

0.1 km saat olan hız değerini arttırmak ya da düşürmek için HIZ+/HIZ- tuşuna basınız. Hızı daha hızlı ayarlamak için HIZ KISAYOL düğmesine basınız. BURADA

Eğim değerini % 1 arttırmak ya da düşürmek için EĞİM+/EĞİM- tuşuna basınız.

Tekrar START/STOP tuşuna bastığınızda, koşu bandı yavaşça duracak ve tam olarak durduğunda "bip" sesi gelecektir.

GERİ SAYMA MODU

3 geri sayma programı vardır: Zaman geri sayma, mesafe geri sayma ve kalori geri sayma. START/STOP tuşuna basarak bilgisayarı başlattığınızda, kullanıcının girdiği ayarlardan geri sayım başlayacaktır. Geri sayım "0" olduğunda, koşu bandı yavaşça duracaktır.

Koşu bandı çalıştığında hızı istediğiniz gibi ayarlayabilirsiniz.

ÖNCEDEN AYARLANMIŞ PROGRAM MODU

Koşu bandında önceden ayarlanmış 23 program bulunmaktadır. Her bir program kendi içinde 10 bölümden oluşmaktadır. Her bölüm için bir hız değeri vardır. Kullanıcı, kendi hedeflerine göre istediği programı seçebilir. HIZ+/HIZ- ya da EĞİM+/EĞİM- tuşlarına basarak zamanı ayarlayabilir START/STOP tuşu ile koşu bandını çalışmaya başlatabilirsiniz. Zaman "0" görüntülendiğinde,, koşu bandı yavaşça duracaktır.

PROGRAM TABLOSU

P1

BÖLÜM	1	2	3	4	5	6	7	8	9	10
HIZ	1	2	2	2.5	3	4	4	5	4	2
EĞİM	1	1	1	1	1	1	1	1	1	1

P2

BÖLÜM	1	2	3	4	5	6	7	8	9	10
HIZ	1	1	2.5	2	3	5	4	5	4	2
EĞİM	2	2	3	5	4	6	3	3	3	1

P3

BÖLÜM	1	2	3	4	5	6	7	8	9	10
HIZ	1	1	2	3	5	6	4	4	3	2
EĞİM	2	3	5	6	7	6	5	5	3	2

P4

BÖLÜM	1	2	3	4	5	6	7	8	9	10
HIZ	1	1	2	2	4	4	6	3	4	2
EĞİM	1	3	5	4	7	6	3	5	3	1

P5

BÖLÜM	1	2	3	4	5	6	7	8	9	10
HIZ	1	2	4	6	8	5	4	4	3	2
EĞİM	2	3	5	4	4	6	5	7	3	1

P6

BÖLÜM	1	2	3	4	5	6	7	8	9	10
HIZ	1	3	5	7	9	6	5	5	4	1
EĞİM	2	2	5	6	4	6	5	4	3	2

P7

BÖLÜM	1	2	3	4	5	6	7	8	9	10
HIZ	2	4	5	7	7	7	6	5	4	1
EĞİM	1	1	3	4	3	6	5	6	3	1

P8

BÖLÜM	1	2	3	4	5	6	7	8	9	10
HIZ	2	4	6	8	10	10	8	6	4	2
EĞİM	1	3	3	6	6	8	5	5	4	1

P9

BÖLÜM	1	2	3	4	5	6	7	8	9	10
HIZ	2	3	4	6	8	7	5	4	4	2
EĞİM	2	4	6	4	6	6	5	5	2	1

P10

BÖLÜM	1	2	3	4	5	6	7	8	9	10
HIZ	2	1	5	5	7	7	8	5	4	1
EĞİM	3	4	3	6	6	6	5	3	3	1

P11

BÖLÜM	1	2	3	4	5	6	7	8	9	10
HIZ	1	3	4	7	3	7	4	6	4	1
EĞİM	2	3	3	5	5	6	5	5	3	1

P12

BÖLÜM	1	2	3	4	5	6	7	8	9	10
HIZ	1	3	5	6	5	7	8	5	3	1
EĞİM	2	3	4	4	4	6	5	5	5	1

P13

BÖLÜM	1	2	3	4	5	6	7	8	9	10
HIZ	1	3	5	8	5	8	5	8	3	1
EĞİM	1	4	7	7	5	5	4	4	3	1

P14

BÖLÜM	1	2	3	4	5	6	7	8	9	10
HIZ	2	4	6	8	10	12	8	4	3	2
EĞİM	2	5	5	4	4	6	5	3	3	2

P15

BÖLÜM	1	2	3	4	5	6	7	8	9	10
HIZ	2	4	8	10	12	8	12	6	6	2
EĞİM	1	1	3	4	8	6	4	5	3	1

P16

BÖLÜM	1	2	3	4	5	6	7	8	9	10
HIZ	1	1	5	5	8	8	6	4	4	2
EĞİM	1	2	3	4	4	8	6	5	2	2

P17

BÖLÜM	1	2	3	4	5	6	7	8	9	10
HIZ	1	4	9	4	9	4	9	4	7	1
EĞİM	1	2	3	4	4	8	6	5	2	2

P18

BÖLÜM	1	2	3	4	5	6	7	8	9	10
HIZ	1	6	8	10	12	12	10	8	4	2
EĞİM	2	3	3	5	5	7	6	5	3	3

P19

BÖLÜM	1	2	3	4	5	6	7	8	9	10
HIZ	3	3	6	10	15	15	10	8	4	2
EĞİM	3	4	6	6	6	6	5	5	3	2

P20

BÖLÜM	1	2	3	4	5	6	7	8	9	10
HIZ	2	4	7	9	9	8	8	6	6	2
EĞİM	2	6	3	6	3	6	3	6	3	2

P21

BÖLÜM	1	2	3	4	5	6	7	8	9	10
HIZ	1	5	9	12	12	12	12	8	3	1
EĞİM	3	3	5	5	7	7	6	4	3	2

P22

BÖLÜM	1	2	3	4	5	6	7	8	9	10
HIZ	2	5	8	12	15	12	15	10	6	3
EĞİM	2	6	8	5	7	7	4	4	3	3

P23

BÖLÜM	1	2	3	4	5	6	7	8	9	10
HIZ	1	6	8	10	12	12	10	8	4	2
EĞİM	1	6	9	6	7	7	4	6	2	1

KULLANICI MODU
Kullanıcı modunda, ekranın sağ üst köşesinde “L01” görüntülenecektir. HIZ+/- ya da EĞİM+/EĞİM- tuşlarına basarak, hız değerini ayarlayınız ve ENTER tuşuna basınız. Sağ üst köşede "L02" görüntülenecektir. L0 ile L10 arasında bir değeri ayarlamak için yukarıdaki adımı tekrarlayınız ve işlemi tamamlamak için tekrar ENTER tuşuna basınız. Kullanıcı 3 programı kaydedebilir. Kullanıcı programları üzerinde değişiklikler yapılabilir. Kullanıcı programlarının çalıştırılması sabit programlarla aynıdır.

VÜCUT YAĞI
Bekleme modunda, ekranın üst tarafında "FAT(Yağ)" görüntülenecek ve sol üst tarafta "1" değeri bulunacaktır. FAT1(CİNSİYET : 1ERKEK 2KADIN) FAT2 (YAŞ), FAT3 (BOY), FAT4 (AĞIRLIK) ve FAT5 (VÜCUT YAĞI DEĞERİ) arasında seçim yapmak için ENTER tuşuna basınız. HIZ+/- ya da EĞİM+/EĞİM- tuşlarına basarak, kullanıcı cinsiyeti, yaşı, boyu, kilosu değerlerini ayarlayınız ve FAT4 bitip FAT5'e geçtiğinde kullanıcı nabız sensorunu tutup 3 saniye beklediğinde vücut yap oranı görüntülenecektir.
Koşu bandı 10 dakika kullanılmadığında, uyku moduna geçer.

HATA MESAJLARI
HATA KODU
1: ER1: Gösterge tablası 30 saniyede alması gereken sinyali alamamıştır.
2: ER3: Voltaj yüksektir.
3: ER4: Akım yüksektir.
4: ER5: Aşırı yük vardır
5: ER6: Motor bağlantısı yoktur.
6: ER7: Kontrol tablasına sinyal gitmiyordur.
7: SAFE: Güvenlik koruması

BAKIM
Koşu bandınızın en üst düzeyde verimli çalışabilmesi için uygun bakım yapılması çok önemlidir. Uygun olmayan bakım hasara neden olabilir, koşu bandınızın ömrünü kısaltabilir ve sınırlı garanti kapsamının bozulmasına neden olabilir.
1. **Önemli**: Koşu bandını temizlemek için asla aşındırıcı ya da çözücü maddeler kullanmayınız. Bilgisayarın zarar görmesini engellemek için, koşu bandını sıvılardan ve doğrudan güneş ışığından uzak tutunuz.
2. Tüm parçalarını düzenli olarak kontrol ediniz ve sıkınız. Yıpranmış parçaları derhal değiştiriniz.

TEMİZLEME
Koşu bandınızın düzenli bir şekilde temizlenmesi, kullanım ömrünü uzatacaktır.
1. **Uyarı**: Elektrik çarpmasını önlemek için, temizlik ve bakım sırasında elektrik bağlantısının kesik olduğundan emin olunuz.
2. **Önemli**: Koşu bandını temizlemek için asla aşındırıcı ya da çözücü maddeler kullanmayınız. Bilgisayarın zarar görmesini engellemek için, koşu bandını sıvılardan ve doğrudan güneş ışığından uzak tutunuz.
3. **Her egzersizden sonra**: Konsolu ve diğer koşu bandı yüzeylerini temiz nemli ve yumuşak bir bezle siliniz.
4. **Her hafta**: Kolay temizlenebilen bir koşu bandı yüzeyi kullanınız. Ayakkabılarınızdan banda geçen toz kayışla temas eder ve sonuç olarak koşu bandınız altına gider. Bu nedenle koşu bandının altını haftada bir elektrik süpürgesi ile süpürünüz.

BANT AYARLANMA:

Bant ayarlama ve gerginliğinin iki fonksiyonu bulunmaktadır: Gerginliğin ayarlanması ve bantın ortalanması. Bantın fabrikadan ayarlanmış olarak çıksa da, taşıma, düzgün olmayan zemine yerleştirme ya da önceden görülemeyen diğer nedenlerle bant merkezden sağa ya da sola kayabilir ve bunun sonucunda da bantın plastik yan çıtalara veya uç kapaklarına sürtünmesine neden olabilir. Bantın tekrar ortalanması için, aşağıdaki talimatları uygulayınız:

1. Koşu bandının sola kayması:
Koşu bandının sağa kayıyor olması durumunda, önce fişi akım koruyucudan çıkarınız. Size verilmiş olan anahtarla sol arka silinir ayarlama cıvatasını saat yönünde 1/4 çeviriniz.Kabloyu yeniden yerine takınız ve koşu bandını saatte 2.5 mil hızda çalıştırınız. Bantın kendisini düzelttiğini ve ortaya doğru gitmekte olduğunu göreceksiniz. Bant yerine gelinceye kadar aynı işlemi tekrarlayınız. Bu işlemi tamamladıktan sonra, bantın ayağınızın altından kayıyormuş hissini yaşıyorsanız, gerginliğini de ayarlamanız gerekebilir. Bunun için motor kayış gerginliğinin ayarlanması bölümüne bakınız.

2. Koşu bandının sağa kayması
Koşu bandının sola kayıyor olması durumunda, önce fişi akım koruyucudan çıkarınız. Size verilmiş olan anahtarla sağ arka silinir ayarlama cıvatasını saat yönünde 1/4 çeviriniz.Kabloyu yeniden yerine takınız ve koşu bandını saatte 2.5 mil hızda çalıştırınız. Bantın kendisini düzelttiğini ve ortaya doğru gitmekte olduğunu göreceksiniz. Bant yerine gelinceye kadar aynı işlemi tekrarlayınız. Bu işlemi tamamladıktan sonra, batın ayağınızın altından kayıyormuş hissini yaşıyorsanız, gerginliğini de ayarlamanız gerekebilir. Bunun için motor kayış gerginliğinin ayarlanması bölümüne bakınız.

3. Yürüme bantının kayması:
Koşu bandının sola kayıyor olması durumunda, önce fişi akım koruyucudan çıkarınız. Size verilmiş olan anahtarla sol ve sağ arka silindirlerin cıvatalarını aynı mesafede sıkınız. Bu genellikle, saat yönünde 1/4 ölçüsündedir. Kabloyu yeniden yerine takınız ve koşu bandını saatte 2.5 mil hızda çalıştırınız. Kaymanın geçip geçmediğini görmek için bantın üzerinde yürümeniz gerekmektedir. Bant yeterince gerginleşinceye kadar aynı işlemi tekrarlayınız. Gerginlik kaymayacak bir ölçüde olmalıdır.

UYARI! Silindirleri (merdane) aşırı sıkmayınız. Bu durum silindir rulmanı problemine yol açabilir!

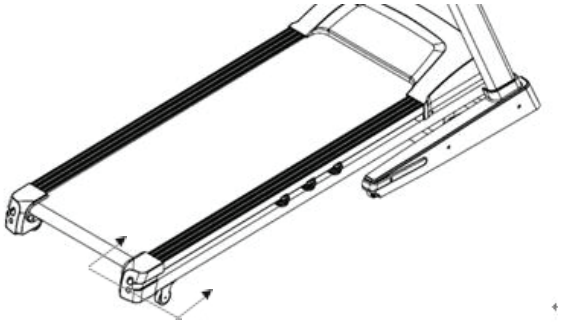

Sağ ve sol alyan cıvataları koşu bandının arkasında yer almaktadır.

KOŞU BANTININ YAĞLANMASI:

Yürüme bantı fabrikadan çıkmadan önce usulüne uygun olarak yağlanmaktadır. Ancak optimal koşu bandı performansı sağlamak için, yürüme platformunun periyodik olarak kontrol edilmesi ve gerektiğinde yağlanması önerilmektedir.
Koşu bandının sürekli çalıştırılması durumunda, her hafta bir bantı kenarından kaldırıp, zeminin üst yüzeyindeki yağ durumunu ulaşabildiğiniz yere kadar periyodik olarak kontrol ediniz. Silikon belirtileri hissediyorsanız, henüz yağlamaya gerek yok demektir. Ancak dokunduğunuz yerlerin kurumuş olduğunu hissederseniz, aşağıdaki talimatları uygulayınız.
Lütfen HATTRICK PRO (likid) sıvı silikon (likid) kullanınız. Bu ürünü yetkili servislerimizden temin edebilirsiniz.

Yağlama Sıklığı:
1 Ticari Spor Salonlarında:
Her gün 12 saat kullanılan koşu bantlarında her seferinde 20 günlük tazeleme ile 20 mililitre 1 yağlama yağı
Her gün 8 saat kullanılan koşu bantlarında her seferinde 20 günlük tazeleme ile 20 mililitre 1 yağlama yağı
Her gün 4 saat kullanılan koşu bantlarında her seferinde 1 aylık tazeleme ile 20 mililitre 1 yağlama yağı
2 Evde kullanılan koşu bantlarında
Her gün 1 saat ya da daha fazla kullanılan koşu bantlarında her seferinde 30 günlük tazeleme ile 10-15 mililitre 1 yağlama yağı
Her gün 30 dakikadan 1 saate kullanılan koşu bantlarında her seferinde 2 aylık tazeleme ile 10-15 mililitre 1 yağlama yağı
Her gün 30 dakika kullanılan koşu bantlarında her seferinde 2 aylık tazeleme ile 10-15 mililitre 1 yağlama yağı

YÜRÜME BANTININ YAĞLANMASI

1 Yürüme bantını, dikiş yeri yürüme platformunun üstüne ve ortasına gelecek şekilde yerleştiriniz.
2 Sprey ucunu yağlamak için kullanacağınız yağdanlık başlığına takınız.
3 Yürüme bantının yan tarafını kaldırırken sprey ucunu, koşu bandının ön tarafından platform ile bant arasına yaklaşık 6 inç mesafeye getiriniz. Silikon spreyi yürüme platformunun üzerine önden arkaya doğru giderek sıkınız. Aynı işlemi diğer taraftan da tekrarlayınız.Her iki tarafa da 4 saniye boyunca sıkınız.
4 Koşu bandını kullanmadan önce, silikonun yerleşmesi için 4 dakika bekleyiniz.

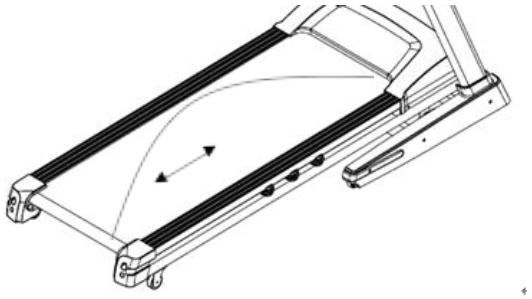

AÇIKLAMA:Koşu bandının herhangi bir şekilde aşırı yüklenmesi durumunda, sigorta devreye girecek ve elektrik bağlantısı kesilecektir. Yeniden başlamak için sigortayı değiştirmeniz gerekecektir.

hattrick-pro

3300 TİCARİ KOŞU BANDI

ÜRÜNÜMÜZÜ TERCİH ETTİĞİNİZ İÇİN TEŞEKKÜR EDER, İYİ GÜNLERDE KULLANMANIZI DİLERİZ.

Ürünümüz SPOR DÜNYASI garantisindedir.
Kurulum ya da servisle ilgili 0850 495 52 12 numaralı müşteri hizmet numaramızı arayabilir, ya da www.spordunyasi.com.tr web sitemizden teknik servislerimizin iletişim bilgilerine ulaşabilirsiniz.

Tüm görüş, istek, ve önerilerinizi info@spordunyasi.com.tr / teknikservis@spordunyasi.com.tr'ye email atabilirsiniz. Spor Dünyası tüketicilerimizin değerli düşünceleri bizler için önemlidir.

Üretici & İthalatçı Firma Bilgileri (Manufacturer & Importer):
SPOR DÜNYASI Dış. Tic. A.Ş
Mahmutbey Mah. Turgut Cad. No:9 34217 Bağcılar / İSTANBUL
Tel: +90 212 446 94 94 Fax: +90 212 445 27 02
info@spordunyasi.com.tr
www.spordunyasi.com.tr