hattrick-pro

S-6000 KOŞU BANDI

ÜRÜNÜMÜZÜ TERCİH ETTİĞİNİZ İÇİN TEŞEKKÜR EDER,
İYİ GÜNLERDE KULLANMANIZI DİLERİZ.

Satın almış olduğunuz ürünümüz SPOR DÜNYASI garantisindedir. Kurulum ya da servisle ilgili herhangi bir sorunuz olduğunda 0850 495 52 12 numaralı teknik servis hattımızı arayabilirsiniz.

Genel teknik servis hattımızı arayıp kaydınızı bıraktıktan sonra size en yakın teknik servisimiz yönlendirilecektir. Yaygın teknik servis ağımızla sizlere en kısa sürede ulaşarak, en iyi satış sonrası hizmeti sağlayacağımızdan hiç şüpheniz olmasın.

Genel teknik servis uygulamasındaki amaç genel merkezimizin müşteri memnuniyetini takip edebilmesi ve sizlere daha iyi hizmet ulaştırabilmesini sağlamaktır. Böylelikle genel merkez her montaj yada arıza giderimi hakkında anında bilgi sahibi olmaktadır. Ayrıca teknik servislerimizin genel merkez tarafından yönlendirilmesi olası aksaklıkların önüne geçmektedir.

Tüm görüş, istek ve şikayetlerinizi info@spordunyasi.com.tr / teknikservis@spordunyasi.com.tr'ye email atmanızı rica ediyoruz. Çünkü Spor Dünyası ailesi için siz tüketicilerimizin değerli düşünceleriniz bizler için önemlidir.

İthalatçı & Üretici Firma Bilgileri (Importer & Manufacturer):
SPOR DÜNYASI Dış. Tic. A.Ş
Mahmutbey Mah. Turgut Cad. No:9 34217 Bağcılar / İSTANBUL
Tel: +90 212 446 94 94 Fax: +90 212 445 27 02
info@spordunyasi.com.tr
www.spordunyasi.com.tr

hattrick-pro

S-6000 KOŞU BANDI

Cardio Serisi

Kullanım Kılavuzu

Türkçe

TALİMATLAR

Güvenlik ipuçları : Bu talimatlar güvenli kullanım için önemli bilgiler içermektedir. Lütfen kullanmadan önce dikkatle okuyunuz.

- Bu koşu bandı ticari spor salonlarında, klüplerde vücut geliştirme, spor eğitimi ve öğretimi vs. için kullanılabilir.

- Elektrik çarpması tehlikesini önlemek için koşu bandını temizlemeden veya onarmadan önce lütfen fişten ÇEKINIZ. Kullanılırken elektrik kordonu topraklanmış bir çıkışa takılmalıdır.

- Açık havada veya nemin yüksek olduğu yerlerde kullanılamaz. Koşu bandının arkasında 2000*1000mm boş yer bırakınız.

- Çocuklar, engelliler ve yeni başlayan kullanıcılar profesyonellerin gözetiminde olmalıdır.

- Kullanmadan önce, lütfen uygun spor giysileri ve ayakkabıları giyiniz. Yanlış veya aşırı egzersizden kaynaklanan yaralanmaları önlemek için kişisel eğitmeninize danışmayı unutmayınız.

- Kullanmadan önce, lütfen Acil Durum Güvenlik Klipsini TAKINIZ. Koşu bandı acil durumlarda KIRMIZI Acil Durum düğmesine basarak veya Güvenlik Klipsini çekerek durdurulmalıdır.

- Kullanım esnasında, ayakkabı bağcıklarının veya havlunun koşu bandının çalışan kısımlarına temas etmesine izin VERMEYINIZ. Alt kısmına veya çalışan parçalara ellerinizle temas ETMEYINIZ..

- Koşu bandının gidonu sadece kullanıcının dengesini sağlamak amaçlıdır. Antrenman esnasında sürekli kullanılmaz.

- Koşu bandına çalışır durumdayken ÇIKMAYINIZ YA DA INMEYINIZ. Ters yönde YÜRÜMEYINIZ.

- Antrenman sırasında acil durum vuku bulursa, lütfen gidonu tutunuz ve yan raylara basınız. Sonra acil durum düğmesine basıp koşu bandından iniiniz.

- Antrenman sonrasında, güç düğmesini kapatınız ve bazı kullanıcılar tarafından izinsiz kullanılmasın diye elektrik kordonunu fişten çekiniz. (Ön elektrik kordonu fişten çekilebilir ve çekmesi kolaydır. Elektrik kordonunu uygun bir şekilde saklayınız.)

- Sıra dışı bir ses duyulursa, lütfen koşu bandını hemen DURDURUNUZ ve satış sonrası bölümümüzle veya profesyonellerle temasa geçiniz.

- Koşu bandı S sınıfı olup C derecesindedir, EN957-1:2005, EN957-6:2010 standardına uygundur.

- Uyarı! Kalp hızı verileri %100 doğru olmayabilir. Aşırı egzersiz yaralanmaya hatta ölüme neden olabilir. Sersemlik hissederseniz antrenmanı hemen DURDURUNUZ.

- Konsolun çalışması için takip eden talimatlara bakınız.

- Giriş Voltajı:220V-240V AC ; Motor (gücü):5HP sürekli motor

- Ölçüler:(U*G*Y)146*218*92cm Net Ağırlık:250kg

- Max kullanıcı ağırlığı:150kg

Montaj & Kullanma Talimatı

1.Data kablolarının a ve b uçlarını bir araya getiriniz, sonra altıgen başlı vidaları B1(M10*20) ve yaylı pulu B2 kullanın ve sol ve sağ destek kollarını 02 gövde çerçevesine 01 sabitleyin.
Resim 1de gösterildiği gibi.

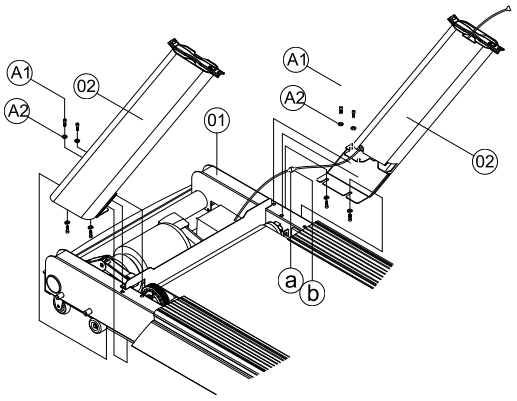

RESİM 1

1.Data kablolarının a ve b uçlarını bir araya getiriniz, sonra altıgen başlı vidaları B1(M10*20) ve yaylı pulu B2 kullanın ve sol ve sağ destek kollarını 02 gövde çerçevesine 01 sabitleyin.
Resim 1de gösterildiği gibi.

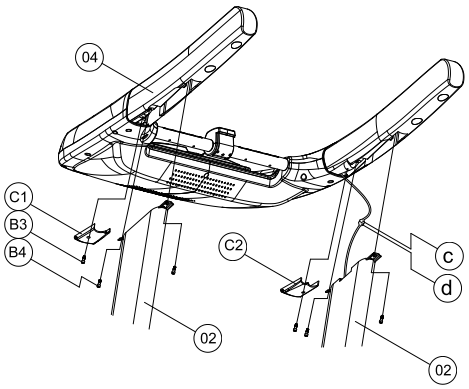

RESİM 2

3. Dahili silindir altıgen başlı vidayı B5(M8*70) ve düz pulu
B6(Φ8) motor kapağını 03 ana çerçevenin 01 üst ucuna sabitleyiniz. Sonra dahili altıgen başlı vidayla B7 (M5*12) koşu bandının kapağını 03-1 ve koşu bandının kapağını sabitleyip bağlantısını yapınız.
Son olarak silindir dahili altıgen başlı vidayı B8(M8*12) Ve düz pulu B6(Φ8) koşu bandının kapağını 03-2 ve ana
çerçeveyi sabitlemede kullanınız. Resim3de gösterildiği şekilde

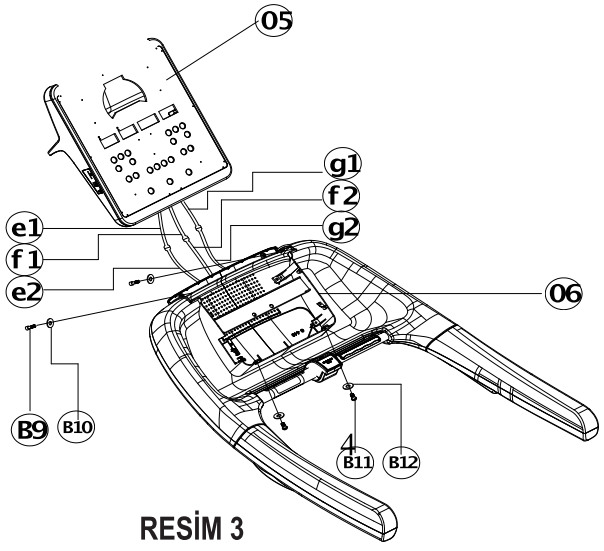

RESİM 3

4. Bağlantı kablosu e1, e2, f1,f2,g1,g2.bir araya getiriniz. Dahili silindir altıgen başlı vida B9(M6*16) ve düz conta B10(Φ6), sonra dahili silindir altıgen başlı vida B11(M5*16) ve düz contayı B12 (Φ5) resme göre ekranı 05 ekranın plastik parçasına sabitlemekte kullanınız. Resim 4de gösterildiği gibi

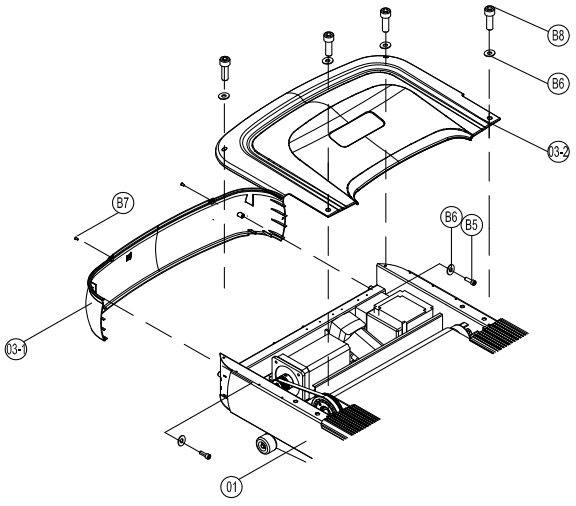

RESİM 4

Elektrik Çıkışı ve Güç Anahtarlarının Yerleşimi

Güç anahtarı “O”a getirildiği zaman elektrik kaynağı
“ bağlı değil” konumundadır.
Güç anahtarı "—", getirildiği zaman
Elektrik kaynağı bağlı durumdadır

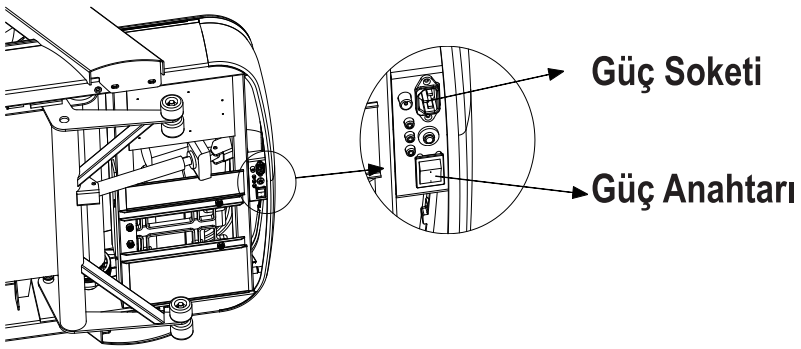

Dönen bantın ayarlanması

1.Dönen bantın sapmasının ayarlanması

Çalışma sırasında, dönen bant sola kaydığında,
Sol dönen banttaki ayarlanabilir somunu saat yönünde çevirin
Veya sağ dönen bantın ayarlanabilir cıvatasını saat yönünün
aksi istikametinde çevirin ve sağ tarafa kayma varsa tam tersi işlem yapın.
Ayarlama yöntemi: Allen anahtarı kullanarak
Soldaki ve sağdaki arka koruma kapağındaki
Ayar cıvatalarını ayarlayın
Dönen bantı orta konuma getirmek için,
uyum; yüksekliğinin çok fazla olmaması gerekir ve her seferinde 90 derece ayar önerilir.

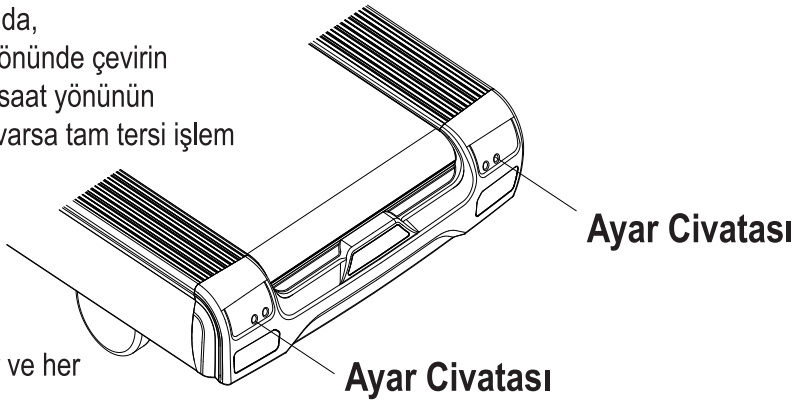

2. Dönen bantın sıkılığının ayarlanması

Ayarlama yöntemi: Makineyi düşük hızda çalıştırın, altıgen anahtarı kullanarak koşu bandının arka kısmındaki iki ayar cıvatasını saat yönünde döndürerek ayarlayın. Her iki
Ayar cıvatasının uyum yüksekliği aynı olmalı ve çok yüksek olmamalıdır. her
seferinde 90 derece ayar önerilir.

Her ayarlamadan sonra dönen bantın sıkılığını teyit ediniz. Adımlar şu şekildedir: Makineyi düşük hızda çalıştırınız. Kullanıcı öndeki gidonu tutar ve duraklama olup olmadığını görmek için dönen banta hızlıca basar, eğer evetse yeni bir ayar yapınız, eğer hayırsa, dönen bantı yeniden ayarlamaya gerek yoktur

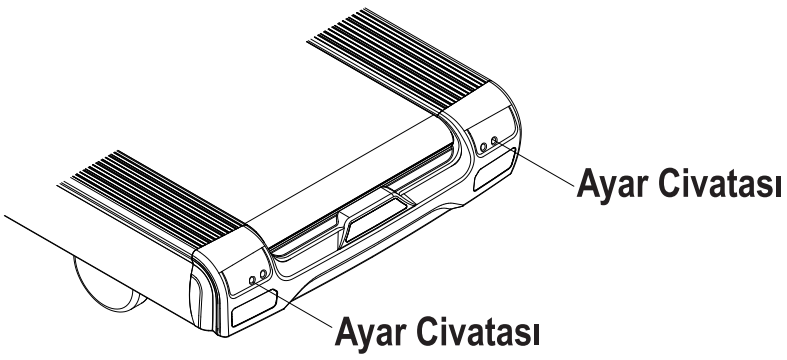

MAKİNENİN BAKIMI

1.Çabuk aşınan parçalara dikkat ediniz
2.Yıpranan parçaları hemen değiştiriniz. Makine düzgünce onarılmadan kullanılmamalıdır. Makinenin etrafına dikkat çekecek şekilde “onarım görüyor” etiketi koymayı unutmayınız.
3. Makineden normal olmayan bir ses geliyorsa veya bir sebepten ötürü çalışmıyorsa, lütfen gecikmeden satış sonrası bölümümüzle temasa geçiniz. Değiştirilmeleri gerektiğinde lütfen üretici firmamızın orijinal yedek parçalarını kullanınız, aksi halde şirket meydana gelebilecek zarardan sorumlu olmayacaktır.

Kontrol Paneli Kullanma Talimatı
A).Tuş ayarı ve fonksiyonları
1. Start：Bu tuşa basıldığı zaman bekleme modundaki makine çalışmaya başlar.
2. Stop：Bu tuşa basıldığı zaman çalışma modundaki makine duracaktır.
3. Pause：Bu tuşa basıldığı zaman çalışma modundaki makineyi bekleme durumuna geçer.
4. Selecting Key up and down：süre geri sayımı, mesafe geri sayımı , kalori geri sayımı, sabit program P1,P2,P3,kullanıcı program USER1,USER2;
5. Clearance：Orjinal verileri iyileştirir.
6. Confirm：Seçenekleri onaylar.
7.Speed-: Hızı ayarlar; seçenekleri düşürür (hız, süre, mesafe, kalori)
8.Speed+: Hızı ayarlar; seçenekleri yükseltir (hız, süre, mesafe, kalori)
9. Incline-：Eğim oranını düşürür
10. Incline +：): Eğim oranını yükseltir
11.Shortcut Key：shortcut the choices of different gear (3-6-9-12-15)；
12.Speed shortcut keys (Hız kısayol tuşları): Hızı çabucak seçer (3-6-9-12-15)
13.Zaman görüntüleme penceresi
14.Eğim, kalp hızı görüntüleme penceresi
15.Mesafe, toplam kalori görüntüleme penceresi
16.Hız görüntüleme penceresi
17.Program görüntüleme penceresi

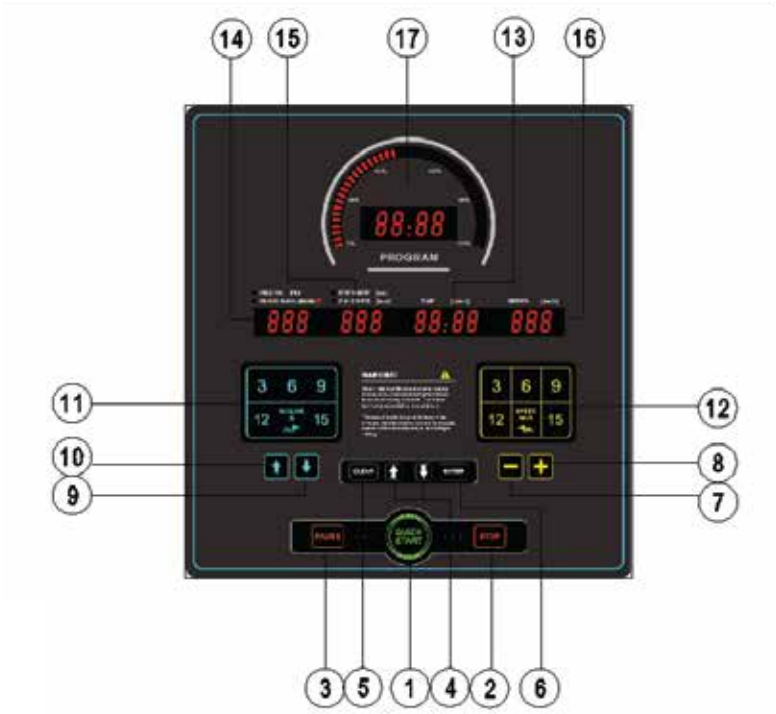

B)Program modu

1-Süre geri sayımı

1.1,Yukarı aşağı seçim tuşuna basarak sure geri sayımı modunu seçiniz. Süre penceresi"30:00", 5-59 dakika aralığı gösterir, Zamanı seçmek için speed+,speed- basınız.

1.2. Start düğmesine basınız, koşu bandı en düşük hızda çalışmaya başlar, hızı seçmek için hız düğmesine basınız, meyli seçmek için meyil düğmesine basınız, sure penceresi geri sayımı gösterir, sure penceresi "0:00" gösterdiği zaman koşu bandı durur.

2-Mesafe geri sayımı

2.1. Yukarı aşağı seçim tuşuna basarak mesafe geri sayım modunu seçiniz. Mesafe penceresi"5.0",aralıkla0.5-99km gösterecektir. Mesafeyi seçmek için speed+,speed- basınız.

2.2 Start düğmesine basınız, koşu bandı en düşük hızda çalışmaya başlar, hızı seçmek için hız düğmesine basınız, meyli seçmek için meyil düğmesine basınız, sure penceresi geri sayımı gösterir, sure penceresi "0:00" gösterdiği zaman koşu bandı durur.

3-Kalori geri sayımı

3.1 Yukarı aşağı seçim tuşuna basarak kalori geri sayım modunu seçiniz., kalori penceresi"100",aralıkla 20-990 gösterecektir, kaloriyi seçmek için speed+,speed- basınız.

3.2 Start düğmesine basınız, koşu bandı en düşük hızda çalışmaya başlar, hızı seçmek için hız düğmesine basınız, meyli seçmek için meyil düğmesine basınız, sure penceresi geri sayımı gösterir, sure penceresi "0:00" gösterdiği zaman koşu bandı durur.

4-Sabit program

4.1 Yukarı aşağı seçim tuşuna basarak sabit programı seçiniz., P1,P2,P3, sabit program zaman pencer-esi"30:00",aralıklı e5-99dakikayı gösterecektir, zamanı seçmek için speed+,speed basınız

4.2 Start düğmesine basınız, koşu bandı en düşük hızda çalışmaya başlar, hızı seçmek için hız düğmesine basınız, meyli seçmek için meyil düğmesine basınız, sure penceresi geri sayımı gösterir, sure penceresi "0:00" gösterdiği zaman koşu bandı durur.

4.3. Koşu bandı çalışırken hızı seçmek için hız düğmesine basınız, meyli seçmek için meyil düğmesine basınız.

4.4-Sabit program tablosu

Sabit	P1		P2		P3	
Bölüm sayısı	hız	eğim	hız	eğim	hız	eğim
1	4.8	0	6.4	0	6.4	0
2	4.8	1	8.8	0	6.4	0
3	4.8	3	8.8	0	8.0	5
4	4.8	3	6.4	0	6.4	0
5	4.8	5	8.8	0	6.4	0
6	4.8	5	8.8	0	8.0	5
7	4.8	5	6.4	0	6.4	0
8	4.8	5	8.8	0	6.4	0
9	4.8	5	8.8	0	8.0	5
10	4.8	5	6.4	0	6.4	0
11	4.8	5	8.8	0	6.4	0

Kullanıcı Programı

5.1 User Programmable USER1 USER2 yukarı aşağı tuşuna basarak use programını seçiniz, user programını seçtiğinizde zaman penceresi "30:00"dur, zaman aralığı 5-99 dakika aralığındadır, hız arttırma ve azaltma tuşlarıyla zamanı ayarlayınız.5.2 Use programının onay düğmesi hızı ve meyli değiştirmede kullanılabilir.

5.3 Koşu bandının bir once sizin tarafınızdan gerçekleştirilen hareketi zaman penceresi"0:00" gösterdiğinde durur.

5.4 Koşu bandı çalışırken, verileri hız düğmesine ve eğim düğmesine basarak değiştirebilirsiniz.

6). Nabız testi

Koşu bandının önündeki kalp hızı tutma yerini tutun, meyil/kalp hızı penceresi kalp hızını görüntüleyecektir.

Egzersiz öncesi,

1-Lütfen her iki yandaki bantların üstünde bekleyiniz.
Ellerinizi kalp hızı sensorunun üstüne koyunuz
Ve yaklaşık 20 saniye bekleyiniz. Sonra kalp hızı
Penceresinde o anki kalp hızınız görüntülenecektir.

Egzersizden sonra,

2-Lütfen her iki yandaki bantların üstünde bekleyiniz.
Ellerinizi kalp hızı sensorunun üstüne koyunuz
ve yaklaşık 20 saniye bekleyiniz. Sonra kalp hızı
Penceresinde o anki kalp hızınız görüntülenecektir.

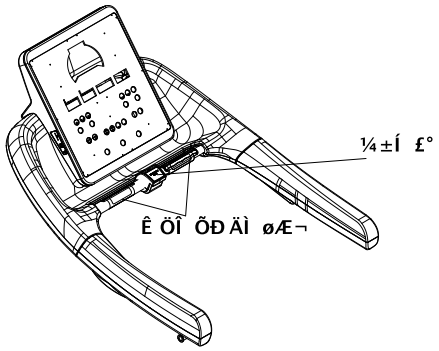

Not: Kalp hızı verisi sadece referans olarak alınabilir, fakat sağlık amaçlı olarak kullanılamazcare.

Antrenman talimatlar:

1) İki plastik bandın üstünde durunuz ve koşu bandını çalıştırınız. Düşük hızdayken koşu bandının üstüne bininiz.
2. Egzersiz yaparken lütfen bandın ortasında durmak için elinizden geleni yapınız ve adım mesafesini ve sıklığını hızdaki değişime göre ayarlayınız. İleri doğru bakınız, elleriniz yarı sıkılı durumda serbestçe sallayınız, sakince nefes alınız
3. Durdurma veya pause düğmesine basarsanız makine duracaktır. Makine tamamen durduktan sonra her iki tutma yerini veya gidonu tutunuz, önce her iki yandaki plastik bantlara basınız ve sonra koşu bandından ininiz.
4.Egzersiz yaparken, sersemlik, göğüs sıkışıklığı, nefes almada zorluk vs. durumu ile karşılaşırsanız lütfen egzersiz yapmayı bırakınız ve eğitmeninize danışınız.

Ambalaj kutusunun içerik listesi

No	Adı	Model	Miktar	Birim	Not
	electronik saat	S6000		Piece	
2	stand column	S6000	2	Piece	
3	Makine gövdesi	S6000		Piece	
4	Gidon	S6000		Piece	
5	Montaj malzemesi plakası	S6000		Piece	

Arızaların görüntülenmesi
Arıza numarası
Er 1：Dönüştürücü sistem arızası
Er 2：Aşırı yükleme veya düşük voltaj koruması
Er 3：Yüksek voltaj koruması
Er 4：Aşırı yükleme koruması
Er 5：Aşırı ısınma koruması
Er 6：İletişim arızası
SAFE: Güvenlik anahtar sistemi arızası