hattrick-pro

3200 TİCARİ KOŞU BANDI

Cardio Serisi

Kullanım Kılavuzu

Türkçe

GENEL BİLGİLENDİRİLME

Ürünümüzü seçtiğiniz için teşekkür ederiz. Sağlık ve güvenliğiniz için cihazı doğru ve talimatlara uygun kullanınız. Kurulum ve/veya Kullanım öncesinde, aşağıdaki bilgileri dikkatle okuyunuz. Güvenli ve etkili kullanım ancak cihazın doğru kurulması, kullanılması ve bakımının doğru yapılması ile mümkündür.

ÖNEMLİ BİLGİ- UYARI

Kullanım ve/veya ürün muhafaza talimatlarına uymadığınız durumlarda olan ve/veya oluşabilecek yaralanma ve/veya diğer maddi, manevi tüm sağlık sorunları ve/veya diğer tüm zararlardan Spor Dünyası Dış Tic. A.Ş. sorumlu değildir.

1. Bu kullanma kılavuzunu saklayınız. Ürünü başka bir yere ya da birine verirken, kullanım kılavuzu ile birlikte veriniz.
2. Ürün modelinin yükseltilmesinden ötürü, aldığınız üründe biraz farklılık olabilir.
3. Teknik servis iletişim bilgilerine www.spordunyasi.com.tr/Teknik-Servisler adresinden ulaşabilirsiniz.
Bir sorun ya da sormak istediğiniz konularda 0850 495 52 12 nolu Müşteri Hizmetleri numaramızla irtibata geçebilirsiniz.
4. Cihazınızın garanti süresince fatura ve garanti belgenizi muhafaza ediniz.
5. Teknik servis çağırdığınızda veya teknik servise kayıt bırakacağınızda fatura ve garanti belgesini hazırlamanız, ibraz etmeniz ve bilgilerinizi belirtmeniz gerekmektedir.
6. Ürünü teslim alındığınızdan itibaren 14 gün içerisinde oluşabilecek yasal iade durumları için ambalajını muhafaza ediniz.
7. Bakanlıkça tespit edilen kullanım ömrü 10 yıldır.
8. Cihaz elektrik gücü ile çalışıyor ise, elektrik topraklama tesisatınızı yetkili elektrik teknisyenine kontrol ettriniz.Topraklama elektrik çarpmalarını en aza indirgeyen yoldur.Cihaz toprak hatlı bir kablo ve toprak hatlı bir priz ile çalıştırılabilir. Bulunduğunuz yerdeki elektrik şartnamesinde belirtilen kodlara göre yapılmış topraklama sistemine sahip olmalıdır. Cihaz, ancak standart elektrik tesisatı kurallarına uygun yerlerde kullanılabilir.Düşük akım, voltaj cihaza zarar verir. Cihaz garanti kapsamından çıkar. Cihazı düzgün topraklanmış standartlara uygun bir çıkışa bağlayınız. Cihazın fişini değiştirmeyiniz. Şayet priz uygun değilse yetkili bir elektrikçi ya da servisçi tarafından montajı yapılmış priz kullanınız. Ürünle adapatör kullanmayınız.
9. Cihazın fişi, elektrik kablosu zarar görmüş, ıslanmış, hasarlı ve/veya cihaza su dökülmüş, cihazın çalışmasında ve güvenliğin sağlanmasında hayati önem arz eden parçaları zarar görmüş, düzgün çalışmıyor ise cihazı yetkili teknik servis ve/veya satış ve dağıtımını yapan Firma ile irtibata geçerek gönderimini sağlayınız.
10. Kullanım ömrünü dolduran cihazları kullanmayınız.
11. Tedavi amaçlı kullanıma uygun değildir
12. Bu ürün dış mekânlarda kullanıma uygun değildir.
13. Bu makinenin, kullanım amaçları dışında herhangi bir şekilde kullanılması kesin olarak yasaklanmıştır. Ayrıca cihaza kesinlikle eklentiler yapmayınız.
Makina çalışırken hareketli kısımlar statik elektrik oluşturabilecekleri için parlayıcı,patlayıcı ve yanıcı maddelerden uzak tutunuz.
14. Yanlış ve aşırı egzersizin sağlığınıza zarar verme olasılığı bulunmaktadır, lütfen, doğru egzersiz açısı ve vücut yükünüz konusunda profesyonele danışınız.

SAKLAMA- MUHAFAZA-DEPOLAMA

1. Cihazınızı ıslak ve nemli (banyo, sauna, balkon, teras v.b) yerlerde kullanmayınız ve muhafaza etmeyiniz.Rutubetli ya da çok günes alan yerlerde bulundurmayınız. Bırakmayınız.

2. Cihazınızda kablo var ise, kabloyu sıcak yüzey ve yerlerden, yanıcı, parlayıcı, yakıcı nesne ve maddelerden uzak tutunuz. Özellikle yangın tehlikesine karşı dikkat ediniz.

3. Cihaz katlanabilir özelliğe sahip ise, cihazın tüm fonksiyonları kapalı hale getirildikten sonra katlama yapılmalıdır.

4. Cihazı temiz ve kuru bir ortamda muhafaza ediniz.Yetişkinlerin, çocukların, engellilerin, yaşlıların ve hayvanların zarar görmemesi için emniyetli yerlerde saklayınız.

TAŞIMA

1. Cihazı hareket ettirirken ve/veya kullanırken dikkatli olmanız gerekir. Kendinize zarar verebilirsiniz. Kendinizi zorlayacak, kapasitenizin üzerinde hareket ve ağırlıklardan kaçınınız. Cihazın mümkünse ambalajını muhafaza ediniz. Gerekiyor ise cihazı birden fazla kişi taşımalıdır. Taşıma esnasında çarpma, düşme gibi cihaza zarar verebilecek durumlara karşı önlem alarak cihazınızı taşıyınız.Cihaza zarar verecek durumların oluşması halinde cihazınızı mutlaka kullanmadan önce yetkili teknik servis tarafından komple kontrol edilmesini sağlayınız.

2- Ürünü güç kablosu ile taşımayınız. Ya da kabloyu kol gibi kullanmayınız.

BAKIM- TEMİZLEME

1. Cihazınızın düzenli yağlama yapılmasına özen gösteriniz. Cihazınız için ALTIS, HATTRICK, marka yağları tercih ediniz. Her yağ kalitesi aynı olmadığından cihazınıza zarar verebilir.

2. Her türlü ayarlanabilir bölüm, özellikle kullanıcının egzersiz hareketlerini doğrudan etkileyebilecek olan bölümler, bakım sırasında güçlendirilmeli, düzenli olarak cihazın bakımının yetkili servisi tarafından yapılması gereklidir.

3. Üç ayda en az bir defa cihazın motor bölümü açılıp, toz ve pumukçuklar temizlenmelidir.

4. Cihazın kış aylarında soba ve/veya kalorifer peteklerinden uzak tutulması gereklidir.

5. Her kullanımdan sonra cihazı temiz kuru bir bezle siliniz. Özellikle bant temizliği önemlidir. Haftada bir kez cihazı su ile nemlendirilmiş yumuşak bir bez ile siliniz.

6. Ekran panellerinin ıslanmamasına ve nem almamasına dikkat ediniz.

DİKKAT = Elektrik çarpma riskini azaltmak için; cihazı temizlerken ve/veya kullandıktan sonra cihazın fişini çıkışından olmak üzere çekiniz.

KULLANIM ŞARTLARI VE KULLANIM TALİMATLARI

1. Genel ya da herhangi bir sağlık probleminiz var ise, enerji artırıcı ve/veya takviye ilaçları kullanıyorsanız, cihazı kullanmadan önce doktorunuza başvurunuz Herhangi bir egzersiz programına başlamadan önce tıbbi ve fiziksel açıdan uygun olup olmadığınızı belirlemek ve sağlığınızı tehlikeye sokmamak için doktorunuza başvurunuz. Kalp hızınız, tansiyonunuz ve kolesterol düzeyinizi etkileyen bir ilaç ya da içecek kullanıyorsanız, doktor tavsiyesi mutlaka almalısınız.

2. Özellikle 35 yaş üzerindeyseniz, kalp, solunum, eklem.. vb. spor yapmaya engel rahatsızlıklarınız var ise ve/veya hamile iseniz çalışmaya başlamadan önce doktorunuza veya tıbbi danışmanınıza başvurunuz.

3. Vücudunuzun sinyallerine kulak veriniz. Yanlış egzersiz sağlığınıza zarar verir. Aşağıdaki semptomlardan herhangi biri sizde görülüyorsa, egzersizi hemen kesiniz: ağrı, göğsünüzde bir ağırlık, aşırı nefes darlığı, bayılma hissi, baş dönmesi, mide bulantısı.göz kararması..vs bu ve bu gibi diğer durumlardan herhangi birini hissetmeniz durumunda, doktorunuza danışın.

4. Cihazın emniyet anahtarının yuva içerisinde olduğundan emin olunuz. Aksi halde cihaz çalıştırılamaz.

5. Cihazı oksijenin az olduğu ve/veya kimyasal madde, sprey sıkılmış yerlerde kullanmayınız. Cihazı bu gibi yerlerde bulundurmayınız, çalıştırmayınız.

6. Cihazınızın hareketli parçalarına elinizi ve/veya nesne, sopa vb. herhangi bir parça sokmayınız. Cihazınızın çalışmasını engelleyecek nesne ve malzemelerden cihazınızı uzak tutunuz.

7. Cihaz çalışır durumda iken başkasının dokunmasına izin vermeyiniz. Ürünü elektriğe bağlı ve/veya çalışır durumda kesinlikle yanlız ve/veya gözetimsiz bırakmayınız.

8. Engelli, Çocuk ve hayvanları cihazdan uzak tutunuz. Kullanmalarına izin vermeyiniz. Cihaz sadece yetişkinler için tasarlanmıştır. Cihazın Engelli,Çocuk ve hayvanlardan uygun uzaklıkta olduğundan emin olunuz.Kardiyopatların ve 12 yaşından küçük çocukların, yaşlı, engelli ve spora engel her türlü hastalığı olanların bu aleti kullanmaları kesinlikle yasaktır. Cihaz bu kişi ve canlıların yanında kullanılıyor ise mutlaka kendilerine yakından gözetim sağlanmalıdır.

9. Cihazı kullanmadan önce vida,somun ve tutma yerlerinin iyice sıkılmış olduğundan emin olunuz. Cihazı, her zaman kılavuzda belirtildiği şekilde kullanınız. Cihazın kurulumu ya da kontrolü sırasında hasarlı bir durum görürseniz ya da kullanım sırasında sıra dışı sesler duyarsanız cihazı derhal durdurunuz. Problem çözümleninceye kadar aygıtı kullanmayınız.

10. Cihazınız tamamen durmadan, cihaz üzerinden inmeyiniz. Kullanmadan önce cihazın çalışmıyor olduğunu kontrol ediniz.

11. Cihazın havalandırma yerleri kontrol edilmeli, periyodik bakımları yetkili teknik servis tarafından yapılmalıdır.

12. Cihazı kullanırken cihaza takılabilecek ve tehlike oluşturabilecek kıyafet, takı ve aksesuar kullanmayınız. Uzun ve bol giysiler ürüne takılabilir ve hareketinizi engelleyebilir. Hareketlerinizi engelleyecek şekilde saç, vs. mutlaka toplayınız Kullanım sırasında ayrıca başka spor aletleri kullanmayınız. (El yayı, ağırlık vb.). Uygun spor kıyafetleri ve spor ayakkabısı kullanınız.

13. Cihazın Tutma yerlerini, tutmanızı zorlaştıracak kayganlaştırıcı jel ve/veya krem vs. sürmeyiniz.

14. Egzersizinizden maksimum verim alabilmeniz için uzmana danışarak belirlediğiniz hedef çalışma değerlerini cihaza giriniz. Program seçiminizi yapınız.

15. Egzersizlerinizi %60-%70 hedef nabız değeri arasında çalışmanız önemlidir. Max. nabız degerini bir uzmana danışarak mutlaka belirleyiniz.

16. Cihaz medikal bir ürün değildir. Değerler yaklaşık değerlerdir. Size uygun nabız değerini doktorunuza danışarak öğreniniz. Egzersiz sırasında nabzınızı sürekli kontrol ediniz. Normal değerinizin üzerinde bir nabız değeri olur ise çalışmayı durdurunuz ve uzmana çalışma programınızı yeniden yaptırınız. Yeni program değerlerinizi cihazınıza girmeyi unutmayınız.

17. Kullanımdan önce uygun ısınma hareketlerini yapınız.

18. Lütfen kullanmadan önce makinenin her yerinin sabit olduğunu kontrol ediniz.

19. Elektrik çarpma riskini azaltmak için; cihazı temizlerken ve/veya kullandıktan sonra cihazın fişini çıkışından olmak üzere çekiniz.

GÜVENLİK BİLGİLERİ:

Herhangi bir egzersiz programına başlamadan önce, doktorunuza danışınız. Başlamadan önce tam bir sağlık kontrolünden geçmeniz önerilir. Lütfen aşağıdaki talimatları uygulayınız:

1. Koşu bandını sert ve düzgün bir zemin üzerinde kurunuz.
2. Koşu bandının arkasındaki alanı boş bırakınız.
3. Koşu bandının kayışına herhangi bir objenin sıkışması halinde, koşu bandı acil bir durumda hemen durmayacaktır. Böyle bir durumda, güvenlik anahtarını çıkarmak için kordonunu çekiniz.
4. Koşu bandını kullanmadan önce, her zaman kontrol ediniz.
5. Tüm vida ve somunların sıkılmış, tüm parçaların takılmış olduğundan emin olunuz.
6. Herhangi bir şekilde kurulum eksiği olan bir aygıtı asla kullanmayınız.
7. Elektrik kablosunu bağlarken, fişi topraklanmış bir devreye takınız. Devre üzerinde başka bir aygıt takılı olmamalıdır. Kabloyu koşu bandının altından geçirmeyiniz. Koşu bandını hasarlı ya da yıpranmış kablo ile kullanmayınız.
8. Ellerinizi hareketli parçalardan uzak tutunuz.
9. Aynı anda koşu bandı üzerinde asla birden fazla kişiye izin vermeyiniz.
10. Koşu bandını kullanırken uygun kıyafetler giyiniz. Hareketlerinizi kısıtlayan veya engelleyen ya da hareket halindeyken aygıtın herhangi bir yerine takılabilecek kıyafetler giymeyiniz. Hem kadınların hem de erkeklerin spor kıyafetleri giymeleri önerilir. Koşu bandını çıplak ayakla ya da sadece çorap ya da terlikle veya sandaletlerle kullanmayınız. Deri tabanlı ya da yüksek topuklu ayakkabılar da kullanmayınız. Saçlarınız uzunsa, mutlaka bağlayınız.
11. Aygıtı sağa ya da sola sallamayınız.
12. Aygıtı ara vermeden bir saatten fazla kullanmayınız.
13. Koşu bandına çıkar ya da inerken dikkatli olunuz.
14. Koşu bandının hiç bir yerine sıvı koymayınız.
15. Motor kablosu ve düğmesi gibi elektrikli bölümleri su ile temas ettirip kısa devre yaptırmaktan kaçınınız.
16. Üretici tarafından önerilmeyen hiçbir parça ya da aksesuarı kullanmayınız. Bu, yaralanmalara ya da koşu bandının bozulmasına neden olabilir.
17. Size önerilen egzersiz limitleri içinde egzersiz yapınız. Kendinizi aşırı yormayınız.
18. Herhangi bir ağrı ya da anormal bir durum hissettiğinizde, hemen EGZERSİZİ KESİNİZ ve doktorunuzla görüşünüz.
19. Ayarlama yaparken ya da arka silindirler yakınında çalışırken, koşu bandını kapatınız.
20. Olası herhangi bir yaralanma ya da kazayı önlemek için, mıknatıslı güvenlik anahtarının bir tarafı, egzersiz sırasında giysinize takılı olmalıdır.
21. Yanlış ya da aşırı egzersiz yaralanmalara yol açabilir.
22. Bu koşu bandı tedavi amaçlı kullanılmaz.
23. Hasarları önlemek için, koşu bandının hiçbir kapağını açmayınız.
24. Koşu bandının düz bir zemine yerleştirilmesini ve çevresinde 1 metrelik güvenli bir alan bulunmasını sağlayınız.
25. Bu koşu bandı, bir oyuncak değildir. Çocukları bundan uzak tutunuz. Yakınlarında iken de mutlaka gözetim altında bulundurunuz.

KURULUM TALİMATLARI

● Bu fitness cihazının montajından önce, kurulum adımlarını dikkatle okuyun. Ayrıca, montaj çizimini montajdan önce görmenizi öneririz.
● Tüm ambalaj malzemelerini çıkarın ve parçaları ayrı bir yüzeye yerleştirin. Bu size bir genel bakış sunacak ve montajı basitleştirecektir.
● Teknik faaliyetler gerçekleştirirken her zaman yaralanma riski bulunduğunu göz önünde bulundurun. Cihazı monte ederken lütfen dikkatli olun.
● Çalışma ortamınızın tehlike içermediğinden emin olun ve taşıma esnasında dikkatli olunuz. Ambalaj malzemesini tehlikeye sokmayacak şekilde yerleştirin. Ambalaj malzemelerini açtığınızda folyo / plastik poşetler gibi malzemeler çocuklar için boğulma riski oluşturacağından etrafınızı kontrol altında tutunuz.
● Çizimlere bakarken zaman ayırın ve ardından çizimlere göre aygıtı monte edin.
● Cihaz, yetişkin bir kişi tarafından dikkatle monte edilmelidir. Gerekirse, başka bir teknik açıdan yetenekli kişiden yardım isteyin.

Ambalajın açılması ve Montajı

DİKKAT!: Bu koşu bandını monte ederken çok dikkatli olun. Aksi takdirde yaralanmalara neden olabilir.
NOT: Montaj talimatlarındaki her adım numarası size ne yapacağınızı bildirir.
Koşu bandını monte etmeden önce tüm talimatları dikkatli bir şekilde okuyun ve anlayın.

KUTU İÇERİĞİ

● Koşu bandını çevreleyen kutuyu kaldırın ve çıkarın.
● Aşağıdaki öğelerin mevcut olup olmadığını kontrol edin.

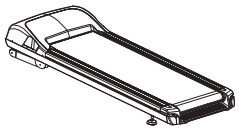
Ana gövde

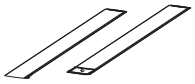
Dikey parçalar

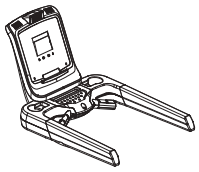
Bilgisayar

sağ sol bağlantı

Silikon yağ

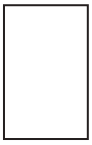
Kulllanım kılavuzu

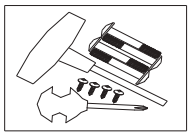
Donanım kiti

Emniyet anahtarı

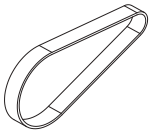
kayış

Ana Parçalar:

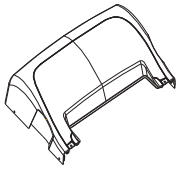

Motor kapağı

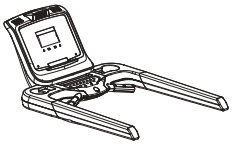

Bilgisayar

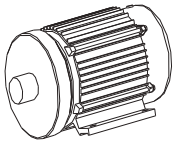

Motor

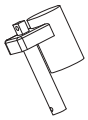

Eğim motoru

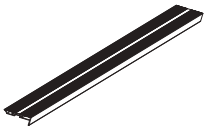

Yan ray

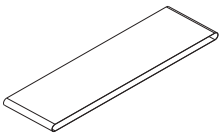

koşu kayış

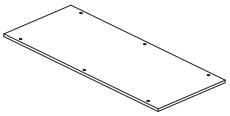

koşu tahtası

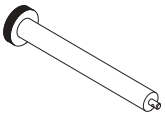

ön silindir

arka silindir

Montaj kiti

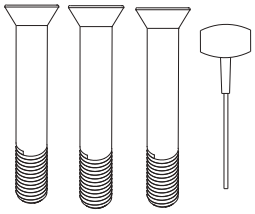

Altıgen başlı vida
(M10*65*45) 4 adet

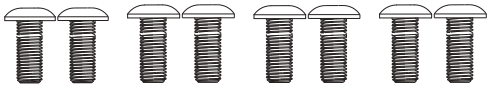

Alyan başlı vida
(M8*15) 8 adet

Alyan L anahtar
(6*35*80) 1 adet

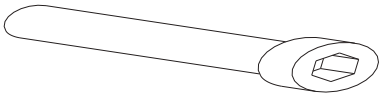

T şekil anahtar
1 adet

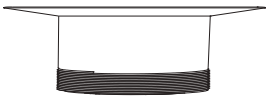

Alyan L anahtar
(M80*20) 4 adet

Koşu Bantı Talimatları

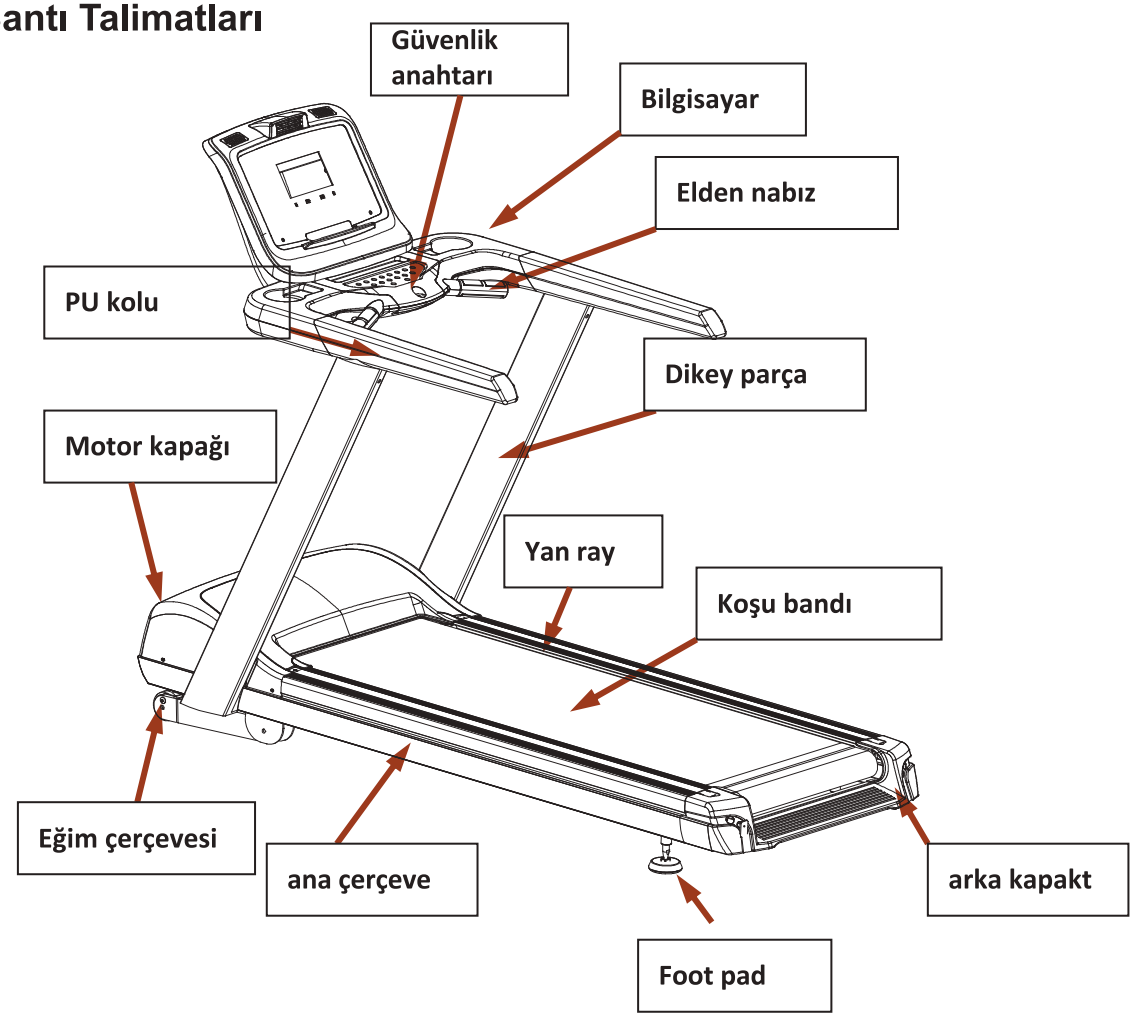

Teknik parametre

Boyut	1920*815*1479mm
Koşu yüzeyi	1450*510mm
Hız	1.0—20Km/h

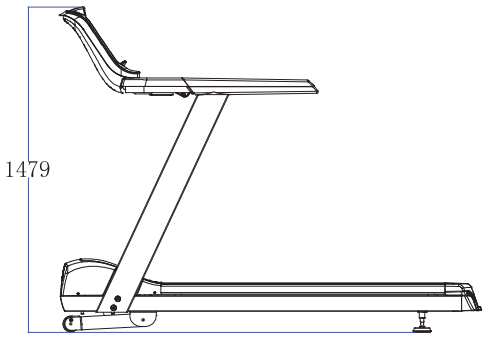

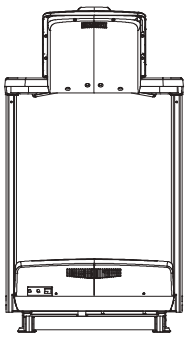

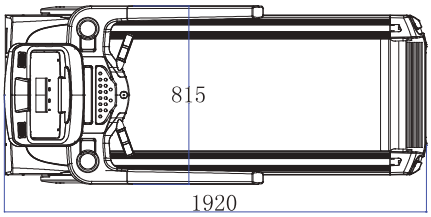

KURULUM TALİMATLARI

UYARI: Sıkma işlemini, tüm vida, rondela ve cıvataları yerleştirdikten sonra yapınız.

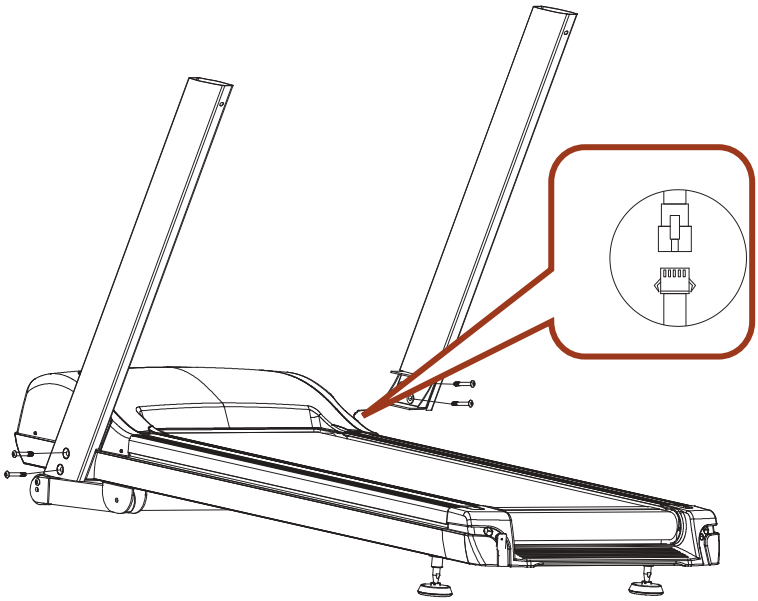

ADIM 1:

Makineyi kutudan çıkarın ve yere koyun, sol dikiş yerini
Ana çerçeve 2 M10 * 65 vidalı ve daha sonra direk dikey postayı ana 2 M10 * 65 * 45 vidalı çerçeve (lütfen önce iletişim telini bağlayın
Dik oturumu monte edin). (Şimdi kilit olmadan, aşağıdaki resme bakınız).

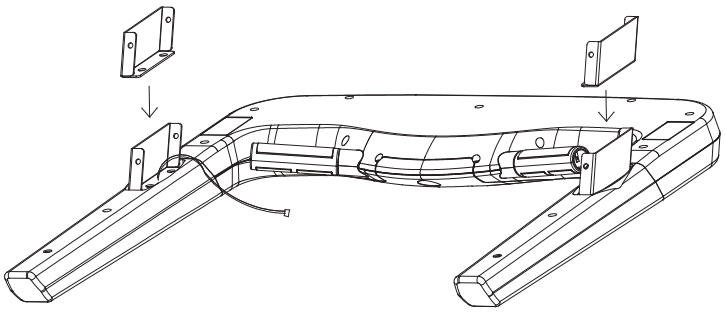

ADIM 2:

Bilgisayarı platforma yerleştirin (çarpışmalardan kaçınmak için dikkatli olun), sıkıştırma halkasını çıkarın ve iletişim telini kelepçe halkasının deliğinden geçirin ve kabloyu tutamaç çentiğine koyun.

ADIM 3:

Sıkıştırma halkası vidasının ve dişli deliğin montaj deliğini eşleştirin,
Donanım kitinden 4pcs M8 * 15 vidayı çıkarın ve sıkıştırma halkasını iyice kilitleyin.

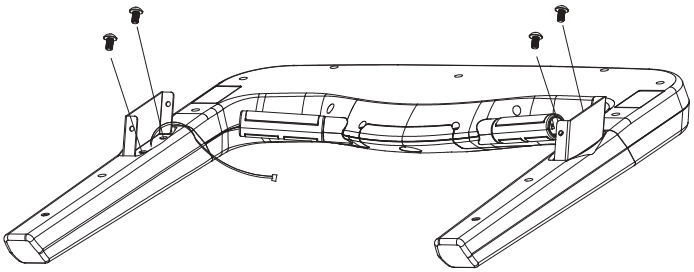

ADIM 4:

Dikey direğin üzerine monte edilmiş sıkıştırma halkalı bilgisayarı yerleştirin (2 kişi ile daha kolay yapılır) , iletişim telini sağ tutma kolu ile Sağa direği dikey olarak yerleştirin ve kelepçe halkasını direğe sokun. Tutma çubuğunu kilitlemek için 4 adet M8 * 15'li vidayı kullanınız

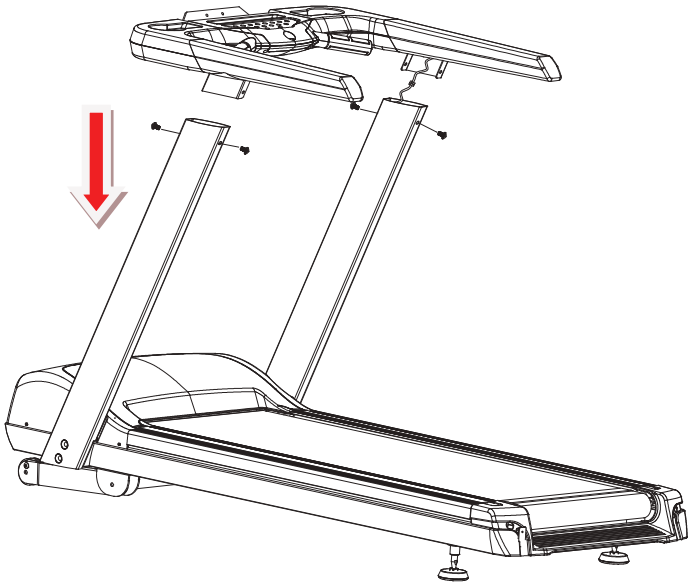

ADIM 5:

Bilgisayarın başını çıkarın ve tüm göreli iletişimin bağlantısını yapın
Teller, daha sonra 4 adet vidalı M8 * 20 ile başlığı kilitleyin.

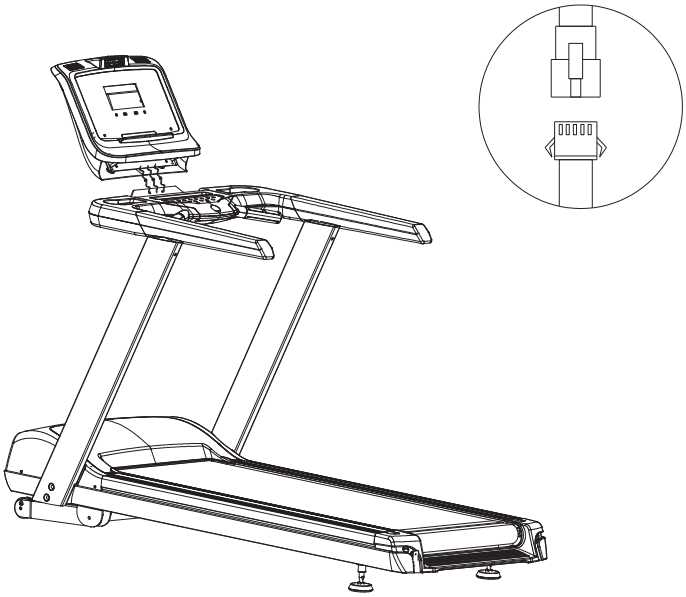

ADIM 6:

Son olarak, tüm parçaların ve vidaların iyi bir şekilde bağlanıp bağlanmadığını kontrol edin,
Koşu bandının istikrarı iyidir ve şimdi sağlıklı yaşamın tadını çıkarabilirsiniz.

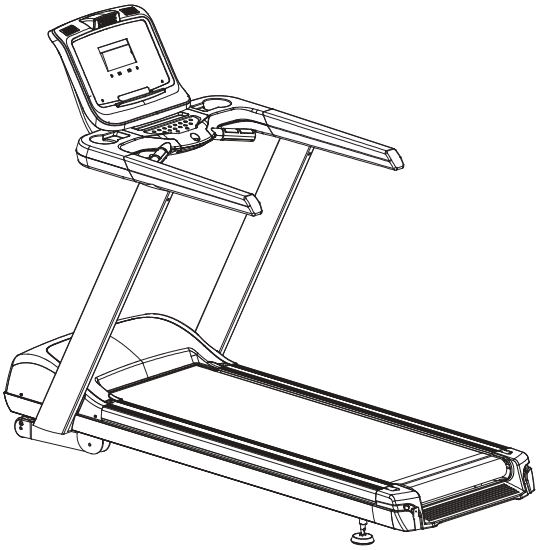

CİHAZ YERİNİ AYARLAMA

Egzersiz yapmak sizin için arzu edilen bir günlük aktiviteyi yapmak için koşu bandı rahat ve kullanışlı bir ortamda yerleştirilmelidir.

- Koşu bandını açık havada bırakmayın.
- Koşu bandını suya yakın yerlere veya nem oranının yüksek olduğu ortamlara koymayın.
- Güç kablosunun yoğun trafik yolunda olmadığından emin olun.
- Odanız halı kaplıysa, halı elyafı ile koşu bandı güvertesi arasında yeterli boşluk olduğundan emin olmak için açıklığı kontrol edin. Emin değilseniz, koşu bandının altına bir paspas yerleştirmek en iyisidir.
- Koşu bandını duvarlardan veya mobilyalardan en az 4 metre uzakta bulun.
- Acil durumda sıkışıp kalmadan koşu bandına kolayca ve kolayca çıkabilmeniz için koşu bandının arkasında 2m x 1m'lik bir güvenlik alanına izin verin.

Bazen uzun süre kullanıldıktan sonra koşu bandının altında ince bir siyah toz bulacaksınız. Bu normal bir yıpranma ve koşu bandı ile ilgili bir şeylerin yanlış olduğu anlamına gelmez. Bu toz bir elektrikli süpürge ile kolaylıkla çıkarılabilir. Bu tozun yerinize veya halıyüzüne çıkmasını önlemek isterseniz, koşu bandının altına bir paspas koyun.

DEVRELERİ KULLANIMI

Seçilen çıkış, özel bir devre olmalıdır. Bilgisayar ya da TV gibi hassas elektrikli ekipmanların aynı devrenin paylaşılmaması özellikle önemlidir.

DİKKAT!

Çalışan cihaz zeminin düz olduğundan emin olun. Koşu bandı zemini pürüzlü bir yüzey üzerine yerleştirilirse, elektronik sistemin erken hasar görmesine neden olur.

Bu koşu bandını çalıştırmadan önce bu kılavuzu okuyun.

BAŞLANGIÇ

CİHAZIN AÇILMASI

Güç kablosunu 10A ile elektrik prizine takın. Bu anahtarı "ON" konumuna getirin. Ekran hızlı bir ses çıkacaktır.

EMNİYET ANAHTARI ve KLİPSİ

Emniyet anahtarı düştüğünüzde koşu bandının ana gücünü kesmek ve koşu bandını derhal durdurmak üzere tasarlanmıştır. Yüksek hızda iken, derhal tamamen durmak rahatsız ve biraz tehlikeli durum oluşturabilir. Bu nedenle, güvenlik anahtarını acil durum üstü olarak kullanın. Koşu bandını güvenli ve konforlu bir şekilde durdurmak için kırmızı durdur düğmesini kullanın. Emniyet anahtarı konsolun ortasındaki anahtar sahibine düzgün şekilde yerleştirilmediği sürece, koşu bandı çalışmaya başlamaz. Emniyet anahtarının diğer ucu giyiminize sıkıca kavrılmalı, böylece düşme ihtimaliniz varsa, emniyet anahtarını konsoldan çekip yaralanmayı en aza indirgemek için koşu bandını derhal durdurmalısınız. Güvenliğiniz için, koşu bandını giysinize klipslenmiş emniyet anahtarı olmadan kullanmayınız. Emniyet anahtarı klipsini çekip giysinizden çıkmayacak şekilde çekerek kontrol ediniz.

CİHAZI AÇMA KAPAMA

Cihaza çıkıp inerken dikkatli olunuz. Açılır veya kapanırken gidonları kullanmaya çalışın. Cihazı kullanmaya hazırlanırken, koşu bandı üzerinde durmayın. Ayaklarınızı koşu bandı güvertesinin her iki yan rayına yerleştirerek koşu bandını tutun. Ayağınızı kemerin üzerine ancak yavaş bir hızda çalışmaya başladıktan sonra yerleştirin.

Egzersiz sırasında vücudunuzu ve başınızı öne bakacak şekilde tutun. Koşu bandı hala hareket halindeyken koşu bandında asla dönmeye çalışmayın. Egzersiz bitirdikten sonra koşu bandını kırmızı dur düğmesine basarak durdurun. Koşu bandı kalkmaya başlamadan önce koşu bandı tamamen durana kadar bekleyin.

UYARI!

Bu koşu bandını asla emniyet kemeri klipsini elbiselerimize bağlamadan kullanmayın.

DİKKAT!

Güvenliğiniz için, hız 3 km / saat'den fazla olmadığında kemerin üzerine basınız.

BİLGİSAYARIN ÇALIŞTIRILMASI

Panel görünümü

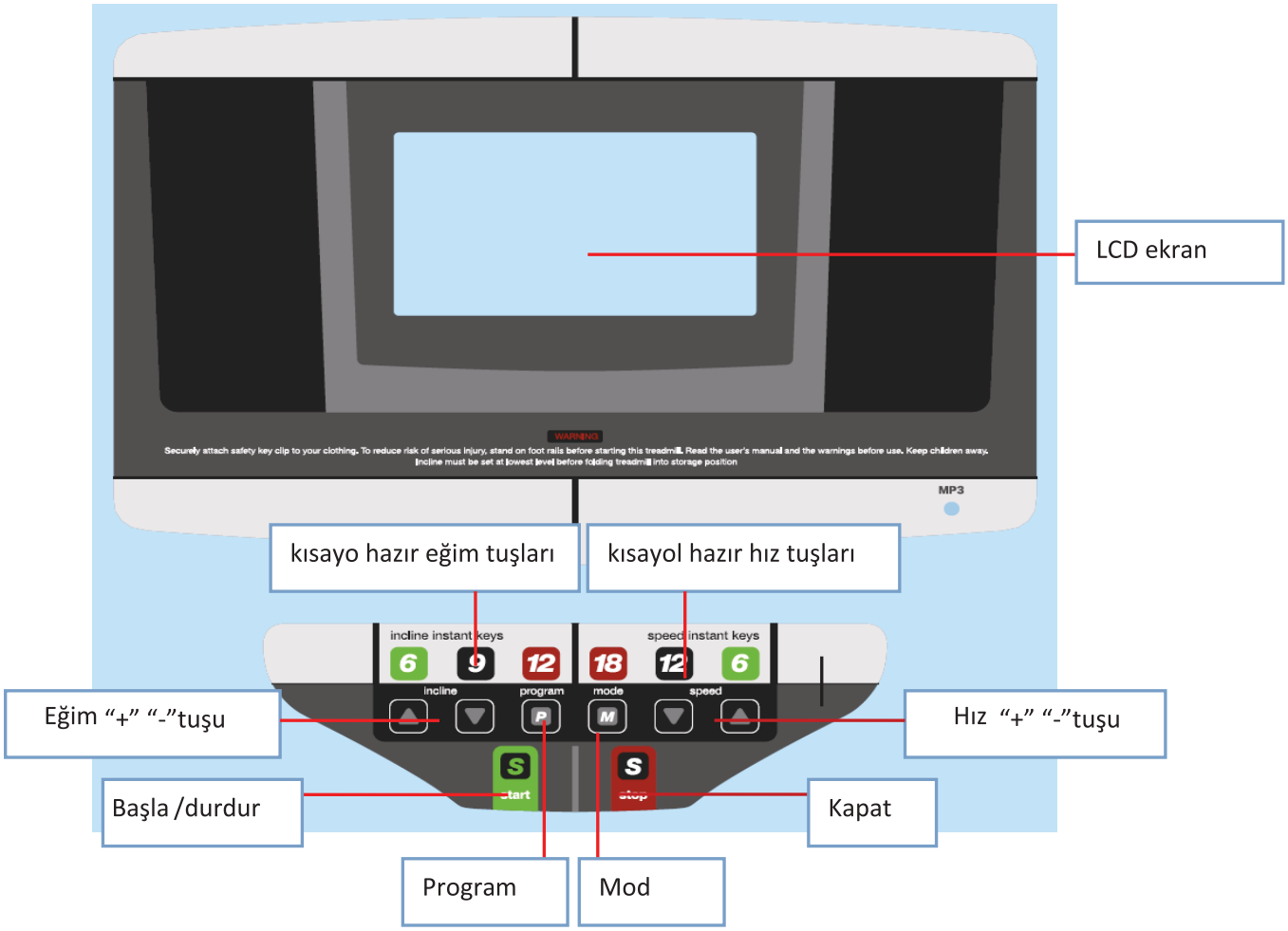

EKRAN TALİMATLARI

1, LCD ekran aşağıdaki işlevleri gösterebilir:
C: Mesafe, Zaman, Hız, Kalori, kalp hızı, eğim, yağ.
2, İşlev tuşu: Başlat / Duraklat, Durdur, Program, Mod, Hız +, Hız -, Eğim +, Eğim-, Hız kısayolu, Eğik kısayol.
3, Fonksiyonel tuş talimatı:
A, Program: makine durdurulduğunda, manuel-P01-P36-U01-U03-manuel arasında seçim yapmak için bu tuşa basın.
B, Mod: Mod tuşunun işlevi, lütfen vücut yağ testi talimatına bakın.
C, Başla: makine durduğunda, koşu bandını başlatmak için bu tuşa basın.
D. Dur: makine çalışırken, koşu bandını durdurmak için bu tuşa basın.
E.speed +/-: durum ayarında bu tuşa basarak hızın ayarlanan değerini arttırır / azaltır; Çalıştırma durumundayken, bu tuşa basınca hız artar / azalır.
F.incline +/-: durum ayarında bu tuşa basarak eğimin ayarlanan değerini arttırır / azaltır; Çalıştırma durumundayken, eğimi arttırmak / azaltmak için bu tuşa basın.
G.speed hızlı tuşu: Koşu bandı çalışırken hızlı tuşuna basın; hız düğmede gösterilen değere doğrudan değişir.
H.incline hızlı tuş: Koşu bandı çalışırken hızlı tuşuna basın, eğim doğrudan düğme üzerinde gösterilen değere dönüşecektir.

Program / çalıştırma talimatı:
1, Program:
A, Manuel program dahil olmak üzere bu program: normal mod, geri sayım süresi, kalori geri sayımı, mesafe geri sayımı.
B, vücut yağ testi fonksiyonu.
C, kullanıcı programı
2, Başla:
A, güvenlik anahtarı tahta üzerinde doğru yere koyun.
B, "start" tuşuna, zaman geri sayımına ve "bi biip" sese basın, ardından koşu bandı başlayacaktır.

Manuel program：
1、program girmek için:
A, gücü açın ve manuel programın normal moduna otomatik olarak gireceksiniz.
B, koşu bandı durdurulduğunda, Mod tuşuna basarak normal program moduna girebilir ve giriş yapabilirsiniz.
2: manuel programın ayar fonksiyonu: zaman ayarı, mesafe ayarı, kalori ayarı.
A. manuel programa girildiğinde, zaman penceresi 0:00 görüntüler.
B, Manuel Program ayarı altında, "Zaman geri sayımı Modu" na girmektense "MODE" düğmesine basın, zaman göstergesi penceresinde başlatma zamanı (30:00) görüntülenir. Zamanı tercihinize göre ayarlamak için "Hız + / -" veya "Eğim + / -" tuşuna basın. Saat ayar aralığı "5: 00-99: 00 "'dır.
C: Saat geri sayım programında, sistem "Uzak mesafe geri sayım programı" na girmekten "Mod" a basın, Standart mesafe 1.00 kilometre, mesafeyi ayarlamak için "hız +/-" ya da "Eğim + / -" ya basın İstediğiniz mesafe mesafesi 1,00 - 99,00 km'dir.
D: Geri sayım modu altında, koşu bandının Kalori geri sayım Moduna girmesinden "Mod" a basın. Kalori penceresi yanıp sönecektir. Kalori penceresinde kalori hedefinizi ayarlamak için "50 cal" görüntülenir, "speed + \ -" veya "Incline + / -" tuşlarına basın, kalori aralığı: 20 - 990.00 cal.

Manuel Programın Çalıştırılması:
A, "start" tuşuna basın ve geri sayım süresi dolana kadar koşu bandı minimum hızıyla başlar.
B, Hıza +/- tuşu ile basarak istediğiniz hızı ayarlayabilirsiniz.
C, Eğim basın + + tuşu eğimi istediğiniz gibi ayarlayabilirsiniz.
D: Koşu bandı çalışıyorken "dur" tuşuna bastığınızda koşu bandı durdu.
E, hız hızlı tuşu belirli hızı hızla ayarlayabilir.
F, ayar zamanı 0'a düştüğünde, durana kadar hız yavaş yavaş azaltılır, bilgisayar "END" görüntüler ve zil sesi duyulur.
G, ayar mesafesi 0'a düştüğünde, hız durana kadar yavaça azalacak, bilgisayar "END" görüntülenecek ve zil sesi duyulacaktir.
H, ayar kalorileri 0'a düştüğünde, hız durdurulana kadar yavaş yavaş azaltılır, bilgisayar "END" görüntüler ve zil sesi duyulur.

Program Modu：
1, başlangıç saati varsayılan saat olmalıdır. Zaman ayar aralığına göre, hız tuşuna basarak +/- tuşu ile ayarlanan değeri ayarlayabilirsiniz.
2, Başlat tuşuna basın, koşu bandı çalışmaya başlar ve hız programdaki ayarlanan hız ile aynı olacaktır.
3, Basın hızı +/- tuşu hızı ayarlayabilirsiniz.
4, Eğim basın +/- tuşu eğimi ayarlayabilirsiniz.
5, Basın hızlı hızlı tuş hızlı bir şekilde anahtarın gerçek hızını değiştirebilirsiniz gösterdi.
6, Basın eğim hızlı tuşu hızla anahtarın gerçek eğimini değiştirebilirsiniz gösterdi.
7, Her program n bölümüne bölünebilir, her bölümün çalışma süresi 1 / n olmalıdır.
Şekil 8'de, bir bölümden diğerine geçerken zilde uyarı sesi gelecektir.
9. ayar zamanı 0'a düştüğünde, hız durana kadar yavaş yavaş azaltılır, zil sesi duyulur.

Body fat test programı:
1, Koşu bandı durduğunda, nokta vuruşlu pencerede "FAT" görüntülendiğinde, zaten vücut yağ test programına girdiğiniz anlamına gelir; seçmek için mod tuşuna basın.
2, Parametreyi değiştirmek için "Mod" tuşuna basın, +/- tuşlarına ve +/- tuşuna basarak parametreyi değiştirebilirsiniz. Uzaklık penceresinin gösterdiği veriler ayarlanan değerdir, kalori penceresi girilen parametre fonksiyonunu gösterir. (Ayrıntılar için lütfen Ek 2'ye bakın).
3, vücut yağ testi işlevi girdikten sonra, pencere görüntüler: 01, bu cinsiyet demektir, mesafe penceresinde varsayılan seks gösterecektir, hız + / + tuşu cinsiyet değiştirebilirsiniz basın.
4, Mod tuşuna basın, pencere görüntüler: 02, yaş anlamına gelir, mesafe penceresinde varsayılan yaş gösterecektir, hız +/- tuşunu yaş değiştirebilirsiniz basın.
5, Mod tuşuna basın, pencere görüntüler: 03, bu demektir yükseklik, mesafe penceresi varsayılan yükseklik gösterecektir, hız +/- tuşuna yüksekliği değiştirebilirsiniz basın gösterecektir.
6, Mod tuşuna basın, pencere görüntüler: 04, ağırlık anlamına gelir, mesafe penceresinde varsayılan ağırlık gösterecektir, hız +/- tuşu ağırlığı değiştirebilirsiniz basın.
7, Mod tuşuna basın, pencere görüntüler: 05, vücut yağ testi anlamına gelir, şimdi 8 saniye sonra mesafe penceresi vücudunuzun yağ değerini gösterecek sonra, iki elinizle gidonun sap darbe kavramak.
8: Örneğin, Asya'yı alırsanız, vücut yağ değeri 19'un altındaysa biraz ince olduğunuzu ve 19-25 arasında ideal vücut ağırlığınız olduğu anlamına gelir; Değer 25 ile 29 arasında olduğunda aşırı kilolu demektir; Değer 30'dan fazla olduğunda, kilo vermeniz gerektiği anlamına gelir.
Ek 2:

Parametre	Varsayılan değer	Set	açıklama
Cinsiyet（1 -）	1 （male）	1−2	1=bay 2=bayan
Yaş （-2-）	25Y	10-99Y	
Boy （-3-）	170 CM(68 inch)	100-200CM(40-80 inch)	
Kilo （-4-）	70KG(154 inch)	20-150KG(44-330 inch)	

FAT ≤19 -- Düşük
19<FAT ≤25 -- Normal
25<FAT ≤29 -- Kilolu
FAT≥30 -- Obezite

Dikkat: Bu veriler yalnızca referans amaçlıdır, tıbbi veriler olamaz.

Kullanıcı tanımlı fonksiyon:
Kullanıcı kendi egzersiz programını ayarlayabilir. U1-U3 görünene kadar seçmek için "PROG" a basınız. hızı +/- ve eğim +/- tuşlarını kullanarak egzersiz süresini ayarladıktan sonra Başlat tuşuna basarak egzersiznize başlayabilirsiniz..

Kullanıcı modunda, her bölüm için hız ve eğimi kendiniz ayarlayabilirsiniz.
KULLANICI modunun ayarlanması: "MODE" tuşuna basarak kendi hızınızı ve program eğiminizi ayarlayabilirsiniz. Her bölüm için ideal hızınızı ayarlamak için +/- +/- tuşlarına veya hızlı hızlı tuşuna basabilir ve bir sonraki bölüme girmek için Mod tuşuna basabilirsiniz; Her bölüm için ideal eğimi ayarlamak için eğim +/- tuşunu veya eğik hızlı tuşa basabilir ve bir sonraki bölüme girmek için Mod tuşuna basabilirsiniz; Ardından modu ayarlamak için Mod'a basın, varsayılan saat 30:00 dakikadır, basın hız +/- veya eğim +/- tuşu zamanı ayarlayabilir. Tüm ayarları bitirdikten sonra, egzersiz yapmak için başlat tuşuna basabilirsiniz. Ve bu program sistemi kaydeder ve bir dahaki sefer doğrudan bu programı seçebilirsiniz, tekrar ayarlamanıza gerek yoktur.t

Parametre aralığı (Ek 1):

	Initial	Set initial value	Setting range	Display range
Time(minute:second)	0:00	30:00	5:00-99:00	0:00~99:59
Speed (km/h)	0.0	N/A	N/A	1.0－20.0
Incline	0		0%-15%	0%-15%
Distance (km)	0.0	1.0	1.0－99.0	0.0－99.9
Calories (kcal)	0	50	20－990	0－999

Güvenlik anahtarı işlevi:
Emniyet anahtarını çektiğiniz herhangi bir durumda pencere "---" gösterecek ve zil sesi "bi bii" sesi çıkaracak; Koşu bandı çalışıyorsa ve aniden durursa, eğim aynı kalacaktır.

HRC işlevi:
Koşu bandı açıksa, tutamak darbesini elle tutun, 8 saniye sonra bilgisayar kalbinizin nefretini gösterecektir. Başlangıç değeri gerçek kalp atış hızınızdır, aralık 50 ila 200 kez / dakika arasında olmalıdır. Test ederken yanıp sönen kalp şeklindeki bir şekil olacak.
Test sonucu sadece referans olabilir, tıbbi rehber olamaz.

Koşu bandını kapat
Koşu bandını kapatmak istediğinizde lütfen gücü kesin ve koşu bandına zarar vermeyin.

Dikkat:
1. Egzersiz yapmadan önce güç kaynağını ve emniyet anahtarını kontrol edin.
2. Koşarken anormal şeyler olmuş olsa da, emniyet anahtarını derhal çekin, koşu bandı çabucak yavaşlar ve sonra durur. Ardından güvenlik anahtarını geri koyarsınız ve koşu bandı sıfırlanır.
3. Herhangi bir sorun olursa lütfen distribütöre başvurun, profesyonel değilseniz ya da koşu bandı hasar görürse koşu bandını sökmeyi denemeyin.

Program hız tablosu:

Her program 10 bölüme ayrıldı, her bölüm için egzersiz süresi ortalama dağıtıldı. Toplamda 36 program var, lütfen aşağıdaki tabloya bakınız:

		1	2	3	4	5	6	7	8	9	10
P1	HIZ	1.0	3.0	5.0	5.0	5.0	7.0	7.0	5.0	3.0	2.0
	EĞİM	2	2	8	6	6	4	4	6	2	2
P2	HIZ	2.0	3.0	5.0	8.0	5.0	5.0	6.0	8.0	4.0	3.0
	EĞİM	3	3	2	2	8	8	4	4	4	4
P3	HIZ	2.0	3.0	7.0	8.0	5.0	5.0	5.0	8.0	4.0	3.0
	EĞİM	1	2	5	7	7	4	4	6	2	2
P4	HIZ	2.0	2.0	5.0	8.0	8.0	8.0	8.0	5.0	3.0	2.0
	EĞİM	3	3	9	9	9	9	9	6	2	2
P5	HIZ	3.0	4.0	8.0	9.0	10.0	10.0	10.0	7.0	4.0	3.0
	EĞİM	2	2	8	6	6	6	6	6	1	1
P6	HIZ	3.0	4.0	6.0	7.0	7.0	7.0	9.0	10.0	5.0	3.0
	EĞİM	1	8	8	7	7	7	7	5	3	1
P7	HIZ	3.0	4.0	4.0	10.0	4.0	9.0	4.0	11.0	3.0	2.0
	EĞİM	1	1	6	6	6	8	8	10	6	2
P8	HIZ	3.0	5.0	7.0	9.0	3.0	5.0	7.0	5.0	11.0	5.0
	EĞİM	3	3	3	7	7	3	3	3	5	5
P9	HIZ	3.0	7.0	10.0	4.0	7.0	11.0	5.0	4.0	12.0	6.0
	EĞİM	3	6	7	3	8	8	3	8	4	4
P10	HIZ	3.0	5.0	9.0	10.0	6.0	6.0	9.0	6.0	11.0	3.0
	EĞİM	2	7	5	5	8	8	8	8	4	4
P11	HIZ	4.0	5.0	11.0	9.0	6.0	8.0	9.0	11.0	6.0	5.0
	EĞİM	1	6	3	3	7	7	4	4	6	6
P12	HIZ	4.0	6.0	10.0	10.0	10.0	7.0	7.0	10.0	6.0	5.0
	EĞİM	3	8	9	5	5	8	8	4	4	4
P13	HIZ	2.0	3.0	7.0	6.0	6.0	10.0	8.0	6.0	8.0	2.0
	EĞİM	2	2	8	6	6	4	4	6	2	2
P14	HIZ	2.0	4.0	6.0	8.0	10.0	8.0	6.0	4.0	2.0	4.0
	EĞİM	3	3	2	2	8	8	4	4	4	4
P15	HIZ	3.0	4.0	5.0	6.0	7.0	8.0	9.0	10.0	8.0	4.0
	EĞİM	1	2	5	7	7	4	4	6	2	2
P16	HIZ	3.0	5.0	7.0	9.0	11.0	9.0	7.0	5.0	3.0	3.0
	EĞİM	3	3	9	9	9	9	9	6	2	2
P17	HIZ	4.0	8.0	10.0	11.0	12.0	8.0	6.0	2.0	4.0	6.0
	EĞİM	2	2	8	6	6	6	6	6	1	1
P18	HIZ	2.0	5.0	7.0	9.0	11.0	8.0	10.0	6.0	4.0	2.0
	EĞİM	1	8	8	7	7	7	7	5	3	1
P19	HIZ	3.0	5.0	5.0	7.0	9.0	10.0	5.0	8.0	4.0	3.0
	EĞİM	1	1	6	6	6	8	8	10	6	2
P20	HIZ	2.0	6.0	8.0	10.0	3.0	6.0	9.0	5.0	7.0	4.0
	EĞİM	3	3	3	7	7	3	3	3	5	5
P21	HIZ	3.0	7.0	9.0	5.0	8.0	10.0	6.0	4.0	2.0	5.0
	EĞİM	3	6	7	3	8	8	3	8	4	4
P22	HIZ	4.0	6.0	7.0	8.0	6.0	10.0	5.0	3.0	8.0	3.0
	EĞİM	2	7	5	5	8	8	8	8	4	4
P23	HIZ	3.0	9.0	4.0	6.0	10.0	9.0	10.0	7.0	5.0	2.0
	EĞİM	1	6	3	3	7	7	4	4	6	6
P24	HIZ	4.0	7.0	4.0	8.0	5.0	9.0	4.0	9.0	2.0	3.0
	EĞİM	3	8	9	5	5	8	8	4	4	4

P25	HIZ	2.0	4.0	6.0	6.0	6.0	8.0	8.0	6.0	4.0	3.0
	EĞİM	3	3	9	7	7	5	5	7	3	3
P26	HIZ	3.0	4.0	6.0	9.0	6.0	6.0	7.0	9.0	5.0	4.0
	EĞİM	4	4	3	3	9	9	5	5	5	5
P27	HIZ	3.0	4.0	8.0	9.0	6.0	6.0	6.0	9.0	5.0	4.0
	EĞİM	2	3	6	8	8	5	5	7	3	3
P28	HIZ	3.0	3.0	6.0	9.0	9.0	9.0	9.0	6.0	4.0	3.0
	EĞİM	4	4	10	10	10	10	10	7	3	3
P29	HIZ	4.0	5.0	9.0	10.0	11.0	11.0	11.0	8.0	5.0	4.0
P15	HIZ	3.0	4.0	5.0	6.0	7.0	8.0	9.0	10.0	8.0	4.0
	EĞİM	1	2	5	7	7	4	4	6	2	2
P16	HIZ	3.0	5.0	7.0	9.0	11.0	9.0	7.0	5.0	3.0	3.0
	EĞİM	3	3	9	9	9	9	9	6	2	2
P17	HIZ	4.0	8.0	10.0	11.0	12.0	8.0	6.0	2.0	4.0	6.0
	EĞİM	2	2	8	6	6	6	6	6	1	1
P18	HIZ	2.0	5.0	7.0	9.0	11.0	8.0	10.0	6.0	4.0	2.0
	EĞİM	1	8	8	7	7	7	7	5	3	1
P19	HIZ	3.0	5.0	5.0	7.0	9.0	10.0	5.0	8.0	4.0	3.0
	EĞİM	1	1	6	6	6	8	8	10	6	2
P20	HIZ	2.0	6.0	8.0	10.0	3.0	6.0	9.0	5.0	7.0	4.0
	EĞİM	3	3	3	7	7	3	3	3	5	5
P21	HIZ	3.0	7.0	9.0	5.0	8.0	10.0	6.0	4.0	2.0	5.0
	EĞİM	3	6	7	3	8	8	3	8	4	4
P22	HIZ	4.0	6.0	7.0	8.0	6.0	10.0	5.0	3.0	8.0	3.0
	EĞİM	2	7	5	5	8	8	8	8	4	4
P23	HIZ	3.0	9.0	4.0	6.0	10.0	9.0	10.0	7.0	5.0	2.0
	EĞİM	1	6	3	3	7	7	4	4	6	6
P24	HIZ	4.0	7.0	4.0	8.0	5.0	9.0	4.0	9.0	2.0	3.0
	EĞİM	3	8	9	5	5	8	8	4	4	4
P25	HIZ	2.0	4.0	6.0	6.0	6.0	8.0	8.0	6.0	4.0	3.0
	EĞİM	3	3	9	7	7	5	5	7	3	3
P26	HIZ	3.0	4.0	6.0	9.0	6.0	6.0	7.0	9.0	5.0	4.0
	EĞİM	4	4	3	3	9	9	5	5	5	5
P27	HIZ	3.0	4.0	8.0	9.0	6.0	6.0	6.0	9.0	5.0	4.0
	EĞİM	2	3	6	8	8	5	5	7	3	3
P28	HIZ	3.0	3.0	6.0	9.0	9.0	9.0	9.0	6.0	4.0	3.0
	EĞİM	4	4	10	10	10	10	10	7	3	3
P29	HIZ	4.0	5.0	9.0	10.0	11.0	11.0	11.0	8.0	5.0	4.0
	EĞİM	3	3	9	7	7	7	7	7	2	2
P30	HIZ	4.0	5.0	7.0	8.0	8.0	8.0	10.0	11.0	6.0	4.0
	EĞİM	2	9	9	8	8	8	8	6	4	2
P31	HIZ	4.0	5.0	5.0	11.0	5.0	10.0	5.0	12.0	4.0	3.0
	EĞİM	2	2	7	7	7	9	9	11	7	3
P32	HIZ	4.0	6.0	8.0	10.0	4.0	6.0	8.0	6.0	12.0	6.0
	EĞİM	4	4	4	8	8	4	4	4	6	6
P33	HIZ	4.0	8.0	11.0	5.0	8.0	12.0	6.0	5.0	13.0	7.0
	EĞİM	4	7	8	4	9	9	4	9	5	5
P34	HIZ	4.0	6.0	10.0	11.0	7.0	7.0	10.0	7.0	12.0	4.0
	EĞİM	3	8	6	6	9	9	9	9	5	5
P35	HIZ	5.0	6.0	12.0	10.0	7.0	9.0	10.0	12.0	7.0	6.0
	EĞİM	2	7	4	4	8	8	5	5	7	7
P36	HIZ	5.0	7.0	11.0	11.0	11.0	8.0	8.0	11.0	7.0	6.0
	NCLINE	2	7	4	4	8	8	5	5	7	7

BAKIM

TEMİZLEME

Koşu bandındaki tozu bir elektrikli süpürge veya hafifçe nemlendirilmiş bir bezle çıkartın.
Periyodik olarak koşu bandını katlayın ve ürün ömrünü uzatmaya yardımcı olacak zemini temizleyin.
Koşu bandında veya kayışta asla solvent kullanmayın. Çözücüler, kemeri ve zeminine zarar verebilir.

KAYIŞIN ORTANJASYONU VE AYARLANMASI

Yürürken veya koşarken, bir bacağınızda diğerinden daha fazla güç uygulayabilirsiniz.
Bu kemeri merkezsizleştirir. Koşu bandı, kemerin daima geride kalmasını sağlamak için tasarlanmıştır. Güvertesinde ortalanmıştır. Bazen, bazı ayarlamalar yapmanız gerekebilir. Bu amaçla bir Allen anahtarı kullanın ve arka ruloda konumunu ayarlayın.
KEMER MERKEZLEME
Kendi güvenliğiniz için gevşek giysiler kullanmayın, bu ayarlamayı etkileyebilecek takılarınızı çıkartınız.
Vidaları bir seferde ¼'ten fazla döndürmeyin.
Kemerin çok sıkı veya çok gevşek olmasını önlemek için daima bir tarafı sıkıştırın ve diğerini gevşetin.
Koşu bandı işletimi kemerini, kemerde kimse olmadan 4 M / H (6.4 Km / H) hızındaki koşu bandıyla ayarlayın;
Ayarladıktan sonra test etmek için koşu bandında dört dakika yürüyerek kontrol ediniz. Kemerin aşırı sıkılması cihazın kullanım ömrünü uzatabilir.
KAYIŞ SOLA ÇOK UZIRSA
Sol rulo vidasını saat yönünde ¼ tura çevirin (sıkın)
Sol rulo vidasını saat yönünün tersine doğru ¼ çevirin (gevşetin)

KAYIŞ GERİLİMİNİ AYARLAYIN

Kayışa basarken kayma hissi hissederseniz, bu kayışın gevşek olduğu ve kayarken olduğu anlamına gelir. Bütün kayışlar zamanla gevşer. Bu normaldir ve ayarlamayı yapmak normaldir.
Kaymayı önlemek için arka silindirdeki vidaları ¼ tur gibi gösterildiği gibi çevirin. Kemeri tekrar test edin.
Kaymayı kontrol ediniz. Gerekirse prosedürü tekrarlayın, ancak bir seferde vidaları ¼ tur çevirin.
Bir önlem olarak, kayış düzeltildikten sonra kaymaya devam ederse yetkili bir teknisyen çağırın.

YAĞLAMA:

İyi yağlanmış bir güverte, koşu bandının yüksek performansı sağlayacak ve aşınmayı azaltacaktır.
Bu koşu bandı fabrikada önceden yağlanmıştır. Ancak, performansı artırmak için
Periyodik yağlamaya ihtiyaç duyarsınız.
Yağlama seviyesini kontrol etmek için, kayışı kaldırın ve elinizi mümkün olduğunca merkeze kadar uzatın.
Eğer elle silikon belirtileri gösteriyorsa ek yağlama yapmaya gerek yoktur. Eğer kurul kuru ve orada elinizde silikon işareti yoksa o zaman ek yağlama ihtiyacı vardır. Ürününüz her 10 saatlik kullanımdan sonra yağlanmalıdır.

YAĞLAMA İŞLEMİ
1. Kemeri dikiş yeri yukarıya ve güvertenin ortasına gelecek şekilde durdurun.
2. Yağlayıcı sprey kutusunun memesini dağıtıcıya yerleştirin.
3. Kemeri kaldırın.
4. Püskürtme başlığını, koşu bandının önünden yaklaşık 200 mm (8 ") gelecek şekilde kayış ile tahta arasına yerleştirin.
5. Silikonu ön ve arkasındaki koşu bandının her iki tarafına uygulayın. Merkezin merkezine ulaşmaya çalışın. Püskürtme uygulama süresi her bir taraf için yaklaşık dört saniye olmalıdır.
6. Koşu bandını 1 Km / H hızında çalıştırarak silikonu dağıtın ve koşu bandında soldan sağ. Bunu silikonun kemerin üzerine yayılmasını sağlamak için birkaç dakika yapın.

TEHLİKE: Elektrik çarpması riskini azaltmak için, kabloyu kullandıktan hemen sonra ve temizlemeden önce daima soketten çıkarın.

MOTOR BANT AYARI
Herhangi bir ekipman fabrikadan ayrılmadan önce kemer doğru konuma getirilir, ancak belirli bir süre çalıştıktan sonra kayış gevşeyebilir.

AYAR AŞAMALARI
DİKKAT: Motor bandını ayarlarken makineyi kapatın. Deri kemeri perdeli olarak periyodik olarak temizleyin. Kayışı ayar vidasıyla ayarlamak için bir İngiliz anahtarı kullanın.

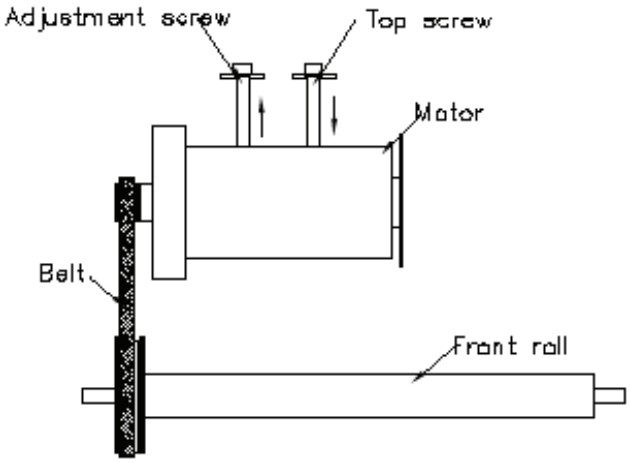

Sorun giderme
NE ZAMAN YARDIM ?
Bu koşu bandı bir numaralı öncelik olarak kullanıcı güvenliği ile tasarlanmıştır. Elektrik arızasında, kullanıcıya yönelik yaralanmaları önlemek ve motor gibi pahalı parçaların hasar görmesini önlemek için koşu bandı otomatik olarak kapanacaktır.
Koşu bandından alışılmadık bir davranışla karşılaştığınızda, koşu bandının önüne gidin; Koşu bandını sıfırlamak için güç anahtarını kapatıp açın. Bu, tesadüfi hataları ortadan kaldırır ve koşu bandını normal çalışma için yeniden hazırlar.
Koşu bandını, güç anahtarını kapatıp tekrar açarak sıfırladıysanız ve ve
Koşu bandı hala çalışmıyor, daha sonra servis için bayinizi aramanız gerekiyor.
BİLGİSAYAR LCD EKRANINDA HERHANGİ BİR SİNYAL YOK İSE
Konsolda sinyal yoksa, koşu bandını sıfırlamak için kapatıp tekrar açsanız bile konsolu ve motor denetleyicisi arasındaki iletişim kablosunu kontrol edin.
Önce, bağlantıların iyi olduğundan ve kablonun sıkışmadığından veya hasar görmediğinden emin olun. Arızalıysa, bayinizden değiştirilen bir kablo olup olmadığını öğrenin.

HATA KODLARI VE ÇÖZÜMÜ

Kod	Açıklama	Çözüm
E1	Bilgisayar ve invertör arasında kötü iletişim	1, Bilgisayar ile çevirici arasındaki iletişim kablolarını kontrol edin. 2, Belki inverter bozuldu, kontrol edin ve inverteri değiştirin. 3, Bilgisayarı kontrol edin, sorunun kötü bir bilgisayardan olduğundan emin olmak için bilgisayarı değiştirmeden önce sınayın.
E2	İnverter aşırı akım	1, gücü kapatın ve 20 saniye bekleyin, daha sonra E2 hatasının tekrarlanıp tekrarlanmadığını kontrol etmek için tekrar açın. 2, Eğer hala E2 göründüyse, rulman yatağının uygun olup olmadığını kontrol edin ve hareketli tahta ve kayışın iyi yağlandığını kontrol edin. 3, E2 hala görünüyorsa, inverteri değiştirin.
E3	İnverter aşırı yüklü	1, gücü kapatın ve 20 saniye bekleyin, daha sonra E3 hatasının tekrarlanıp tekrarlanmadığını kontrol etmek için tekrar açın. 2, E3 hala görülebiliyorsa, fanın üzerinde kir tutma olup olmadığını ve soğutma kanadı kontrol edin ve fanın iyi çalışıp çalışmadığını kontrol edin. 3, E3 göründüyse inverteri değiştirin..
E4	Eğilimi arttırmak	1 eğim öğrenmeyi bitirdikten sonra E4 otomatik olarak kaldırılacaktır. 2, E4 kaldırılmazsa, eğimli motorun iyi bağlanmış olup olmadığını kontrol edin ve iyi çalıştıklarını kontrol edin. 3, E4 göründüyse inverteri değiştirin.
E5	Voltaj 220V'den (2 dakikalık) daha düşük	1, gücü kapatın ve 20 saniye bekleyin, daha sonra E5 hatasının tekrarlanıp tekrarlanmadığını kontrol etmek için tekrar açın. 2, E5 hala görünüyorsa, ev voltajının normal olup olmadığını kontrol edin. 3, E5 hala görünüyorsa, inverteri değiştirin.
E6	İnverter çıkışında kısa devre	1, inverterin çıkış bağlantısının doğru olup olmadığını kontrol edin. 2, Eğer E6 hala göründüyse, motorun iyi çalıştığını kontrol edin. 3, E6 hala görünüyorsa, inverteri değiştirin.
E7	Voltaj 390V'den (0,1 saniyeden) fazla	1, gücü kapatın ve 20 saniye bekleyin, daha sonra E7 hatasının tekrarlanıp tekrarlanmadığını kontrol etmek için tekrar açın. 2, E7 hala görünüyorsa, ev voltajının normal olup olmadığını kontrol edin. 3, E7 hala görünüyorsa, inverteri değiştirin.
E8	Voltaj 380V'den (10 saniyeden) fazla	,1, gücü kesin ve 20 saniye bekledikten sonra E8 hatasının tekrarlanıp tekrarlanmadığını kontrol etmek için tekrar açın. 2, E8 hala göründüyse, ev voltajının normal olup olmadığını kontrol edin. 3, E8 hala çıkıyorsa, inverteri değiştirin.
—	Bilgisayar, güvenlik anahtarı sinyali algılamıyor	1, bağlantı doğruysa ve mıknatıs doğru konumdaysa emniyet anahtarının düzgün olup olmadığını kontrol edin. 2, güvenlik anahtarı doğru konumda değil, kontrol edin ve iyice yerleştirin. 3, güvenlik anahtarını kontrol edin ve değiştirin.
	Bilgisayarda görüntü yok	1, Güç kablosunun iyi yerleştirilmiş olup olmadığını, koşu bandı açıksa kontrol edin ve sigorta tutucusunu kontrol edin. 2, bilgisayar ve çevirici arasındaki iletişimi kontrol edin. 3, inverter bozuldu veya bilgisayar bozuldu.

CİHAZIN TAŞINMASI

Koşu bandını taşımadan önce,
Emin olun ki aşağıdaki noktalar:
1: ana çerçeve en düşük konumunda;
2: Koşu bandı kapalıdır;
3: fiş güç prizinden dışarı çekilir;
Sonra uç başlığını elinizle kavrayın ve kaldırın
Koşu bandını yukarı kaldırın, kendinizi düz tutun ve siz
Koşu bandını yavaş yavaş hareket ettirebilir. Ve
Makine düz, doğru konumda.

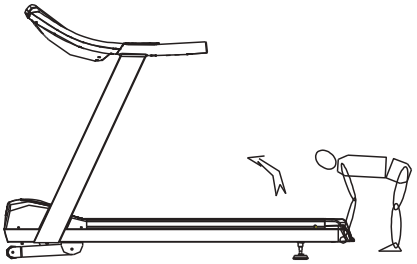

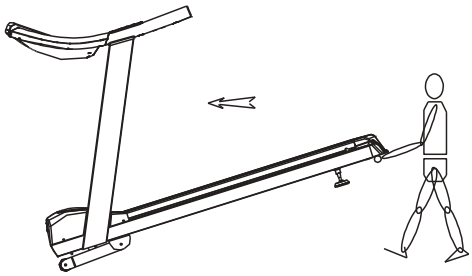

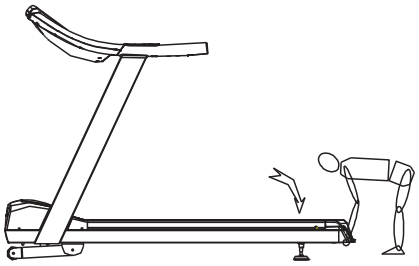

GENEL FITTNESS

Egzersiz programınızı yavaşça başlatın, yani her 2 günde bir, bir egzersiz birimi arttırabilirsiniz. Egzersiz seansını haftasonu yapınız. Egzersize kısa sürelerle başlayın ve daha sonra size uygun bir sürede sürekli olarak kullanınız. Egzersiz seanslarıyla yavaş başlayın ve kendinizi diğer egzersizlerden imkansız kılmayın.
Hedefler. Bu alıştırmalara ek olarak, koşu,
Yüzme, dans etme ve / veya bisiklet sürme.
Egzersiz yapmadan önce daima iyice ısınınız. Bunu yapmak için, kas gerginliklerini ve yaralanmaları önlemek için en az beş dakika germe veya jimnastik egzersizi uygulayın.
Nabzınızı düzenli olarak kontrol edin. Nabız ölçme aletiniz yoksa, GP'nize kalp atış hızınızı nasıl etkili bir şekilde ölçtüğünüzü sorun. Optimum eğitim başarısı elde etmek için kişisel egzersiz frekans aralığını belirleyin. Hem yaşınızı hem de fitness seviyenizi göz önünde bulundurun. En uygun egzersizi belirlemek için bir referans noktası belirleyiniz.
Egzersiz yaparken düzenli ve sakince nefes aldığınızdan emin olun.
Egzersiz yaparken yeterince su içmeye özen gösterin. Bu, vücudunuzun sıvı ihtiyacının karşılanmasını sağlar. Günde 2-3 litrenin önerilen içme miktarının fiziksel zorlanma ile kuvvetli bir şekilde arttığını düşünün. İçtiğiniz sıvı oda sıcaklığında olmalıdır.
Cihaz üzerinde egzersiz yaparken her zaman hafif ve rahat giysilerle spor ayakkabıları giyin.
Egzersiz yaparken cihazda yırtılabilecek veya sıkışabilecek gevşek giysiler giymeyin.

Bu spor aletini satın aldığınız için teşekkür ederiz.,
Kullanım öncesinde aşağıdakiler gibi bazı ısınma hareketleri yaparak, yarı çabayla iki kat sonuç alabilirsiniz.

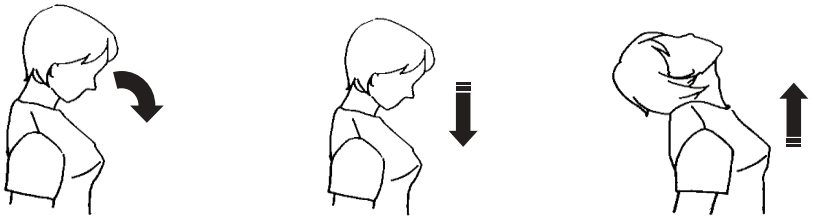

Boynunuzu aşağı ve yukarı doğru esnetiniz.

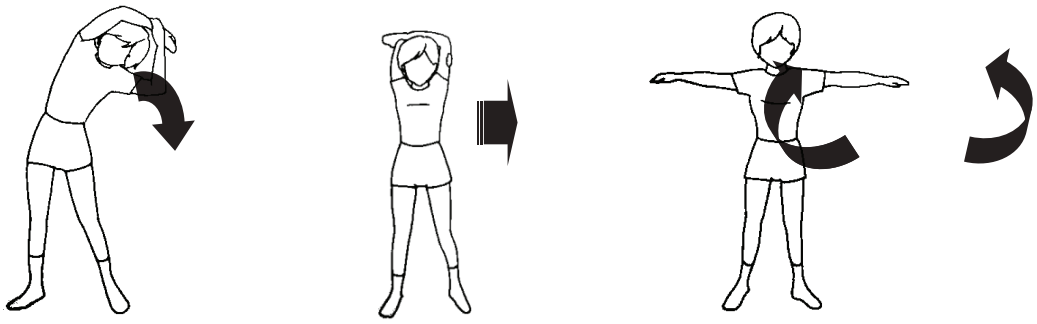

Belinizi sağa ve sola doğru kıvırınız

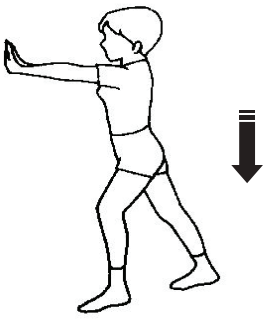

İleri doğru itme

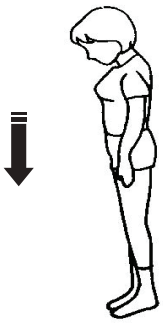

sırt dikleştirme

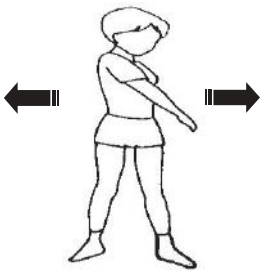

sola ve sağa dönme alıştırması

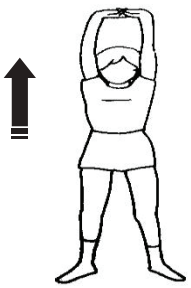

aşağı ve yukarı doğru esneme

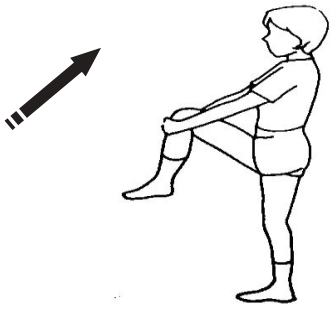

Kalça esnetme alıştırması

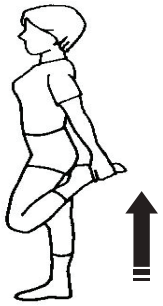

Baldır esnetme alıştırması

Diagram

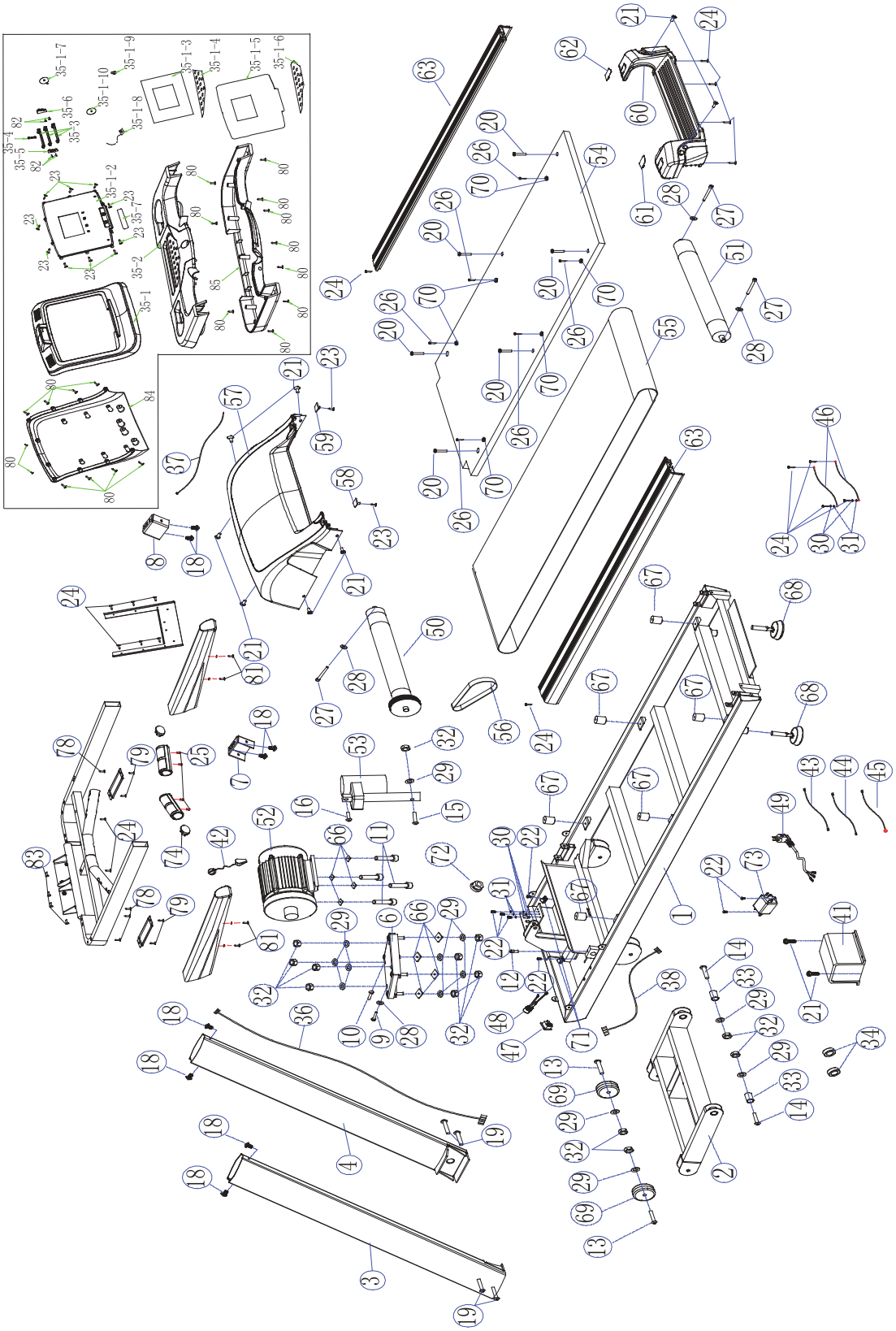

Parça Listesi

No.	Parça Adı	Ad.	No.	Parça adı	Ad.
1	Ana çerçeve 1.491㎡	1	53	Eğim Motoru	1
2	Eğim çerçevesi 0.420 ㎡	1	54	Koşma tahtası	1
3	Sol dikey parça 0.245 ㎡	1	55	Koşma kemeri	1
4	Sağ dikey parça 0.245 ㎡	1	56	Motor kemeri	1
5	Bilgisayar çerçevesi 0.5447㎡	1	57	motor kapağı	1
6	Motor üst çerçeve 0.1102 ㎡	1	58	Motor kapak dekorasyon parçası (sol)	1
7	Tutamak kelepçesi halkası (sol) 0.0072㎡	1	59	Motor kapak dekorasyon parçası (sağ)	1
8	Tutamak kelepçesi halkası (sağ) 0.0072㎡	1	60	Arka kapak	1
9	Allen C.K.S tam vida M8×50	1	61	Arka kapak dekorasyon parçası (sol)	1
10	Allen C.K.S tam vida M8×40	1	62	Arka kapak dekorasyon parçası (sağ)	1
11	Allen C.K.S tam vida M10×35(8.8)	4	63	Yan ray	2
12	Allen C.K.S tam vida M8×15	1	64	PU Sol kolu	1
13	Allen C.K.S yarım vida M10×60×20	2	65	PU Sağ kolu	1
14	Allen C.K.S yarım vida M10×55×25	2	66	Kare yastık 35 ×30×t3.0× ϕ 11	8
15	Allen C.K.S yarım vida M10×65×20	1	67	Kolon yastığı	6
16	Allen C.K.S yarım vida M10×35×20	1	68	Ayak tamponu	2
17	Allen C.K.S yarım vida M8×35×20	4	69	Tekerlek	2
18	Allen C.K.S yarım vida M8×15	8	70	Yuvarlak yan kılavuz	6
19	Allen C.K.S yarım vida M10×65×45	4	71	Tel toka	2
20	Philips soket tam vida M6×30	6	72	Güç soketi	1
21	Philips soket tam vida M5×	10	73	filtre	1
	15(çelik)				
22	Philips soket tam vida M4×10(çelik)	6	74	Uç başlığı	2
23	Philips C.K.S kılavuz vida ST4×12(çelik	14	75	Bilgisayar bağlantı parçası 0.0786㎡	1
24	Philips C.K.S kılavuz vida ST4×16(çelik)	14	76	Bilgisayar mühürleme plakası 0.012㎡	2
25	Philips C.K.S kılavuz vida ST3×25	4	77	Düz LevhaΦ6	4
26	Philips C.K.S kılavuz vida ST4×15	6	78	Philips C.K.S kılavuz vida ST4×40	14
27	Philips soket tam vida M8×75(8.8)	3	79	Philips C.K.S kılavuz vida ST4×10	4
28	Düz levha Φ8	4	80	Philips C.K.S kılavuz vida ST4×15	32
29	Düz levha Φ10	13	81	Philips C.K.S kılavuz vida ST4×20	8
30	Kilit Levha Φ5	5	82	Philips C.K.S kılavuz vida ST3×10	2

31	Plastik levha Φ5	5	83	Philips soket tam vida M8×20	4
32	Onaltılı kilit somunu M10	13	84	Üst bilgisayar gövdesi	1
33	Toz Metalurjisi Φ17×Φ10×34	2	85	Alt bilgisayar gövdesi	1
34	Takoz ϕ35×ϕ22×t15.0	2	Bilgisayar seti		
35	Konsol	1	35	Konsol	1
36	Tel L -1300mm	1	35-1	üst gövde	1
37	Tel L -950mm	1	35-2	alt gövde	1
38	Tel L -450mm	1	35-3	bıçak	3
39	Elden Nabız set	2	35-4	Kart	1
40	El nabız teli L-330MM	2	35-5	Sabit blok sol	1
41	invertör	1	35-6	Sabit blok sağ	1
42	Emniyet anahtarı	1	35-7	MP3 kapak plakası	1
43	Güç kablosu	1	35-1-1	Bilgisayar PCB	1
44	Güç kablosu	1	35-1-2	Tahta	1
45	Bilgisayar kablosu (topraklama)	1	35-1-3	Ekran PCB tahtası	1
46	Bilgisayar kablosu (topraklama)	2	35-1-4	Tuş tahtası PCB	1
47	Geçiş swic	1	35-1-5	Ekran yer paylaşımı	1
48	Sigorta tutacağı(kablo)	1	35-1-6	Tuş yer paylaşımı	1
49	Güç kordunu	1	35-1-7	Emniyet anahtarı metal plaka	1
50	Ön silindir	1	35-1-8	Mikro şalter	1
51	arka silindir	1	35-1-9	Emniyet kilidi pensesi	1
52	motor	1	35-1-10	Emniyet anahtarı etiketi	1

hattrick-pro

3200 TİCARİ KOŞU BANDI

ÜRÜNÜMÜZÜ TERCİH ETTİĞİNİZ İÇİN TEŞEKKÜR EDER,
İYİ GÜNLERDE KULLANMANIZI DİLERİZ.

Ürünümüz SPOR DÜNYASI garantisindedir.
Kurulum ya da servisle ilgili 0850 495 52 12 numaralı müşteri hizmet numaramızı arayabilir, ya da www.spordunyasi.com.tr web sitemizden teknik servislerimizin iletişim bilgilerine ulaşabilirsiniz.

Tüm görüş, istek, ve önerilerinizi info@spordunyasi.com.tr / teknikservis@spordunyasi.com.tr'ye email atabilirsiniz. Spor Dünyası tüketicilerimizin değerli düşünceleri bizler için önemlidir.

Üretici & İthalatçı Firma Bilgileri (Manufacturer & Importer):
SPOR DÜNYASI Dış. Tic. A.Ş
Mahmutbey Mah. Turgut Cad. No:9 34217 Bağcılar / İSTANBUL
Tel: +90 212 446 94 94 Fax: +90 212 445 27 02
info@spordunyasi.com.tr
www.spordunyasi.com.tr